Ampoule LED Dasar HV en acier inoxydable 316, 6 W, 3 000 K, 230 V, IP67

Kod Electriquo: 61969 Kod SLV: 233520

Dane techniczne:

- Durée de vie **25000h**
- Flux lumineux de la lampe [lm] **300lm**
- Température de couleur [K] **3000K**
- Tension [V] **230V**
- Source de lumière **PowerLED**
- Couleur **stal nierdzewna szczotkowana**
- Puissance maximale de la source lumineuse **5W**
- Durée de vie **25000h**
- Flux lumineux de la lampe [lm] **300lm**
- Température de couleur [K] **3000K**
- Tension [V] **230V**
- Source de lumière **PowerLED**
- Couleur **stal nierdzewna szczotkowana**
- Puissance maximale de la source lumineuse **5W**
- Classe de protection IP **IP67**
- Source lumineuse incluse **tak**

Façade en acier inoxydable 316, boîtier en aluminium anodisé

Fourni avec boîtier de montage et alimentation

Longueur du cordon d'alimentation 150 cm

Diamètre : 9,2 cm

Hauteur : 9,4 cm

Charge maximale : 1 T

Résistance aux chocs : 5 J

info@elektriko.pl

Méthode de montage : au sol, intégré

Découpe : Ø 8,2 cm

Profondeur de montage : 10,2 cm

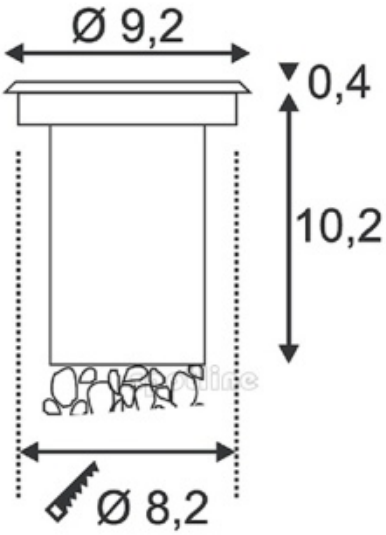

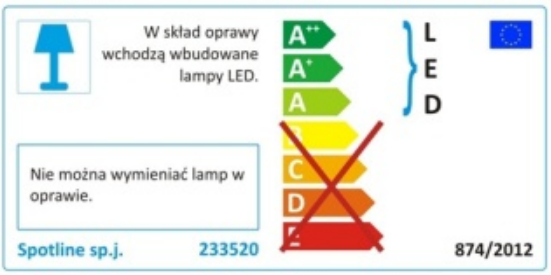

info@elektriko.pl