Projecteur LED Dasar LV rond en acier inoxydable 316 6 W 3 000 K 12-25 V IP67

Kod Electriquo: 61979 Kod SLV: 233500

Dane techniczne:

- Flux lumineux de la lampe [lm] **360lm**
- Température de couleur [K] **3000K**
- Tension [V] **24V=**
- Source de lumière **PowerLED**
- Couleur **stal nierdzewna szczotkowana**
- Puissance maximale de la source lumineuse **6 W**
- Flux lumineux de la lampe [lm] **360lm**
- Température de couleur [K] **3000K**
- Tension [V] **24V=**
- Source de lumière **PowerLED**
- Couleur **stal nierdzewna szczotkowana**
- Puissance maximale de la source lumineuse **6 W**
- Classe de protection IP **IP67**
- Source lumineuse incluse **tak**

Façade en acier inoxydable 316, boîtier en aluminium anodisé

Fourni avec le boîtier de montage

Longueur du cordon d'alimentation 150 cm

Diamètre : 9,2 cm

Hauteur : 6,0 cm

Charge maximale : 1 T

Résistance aux chocs : 5 J

Méthode de montage : au sol, intégré

info@elektriko.pl

Découpe : Ø 8,2 cm

Profondeur de montage : 10,2 cm

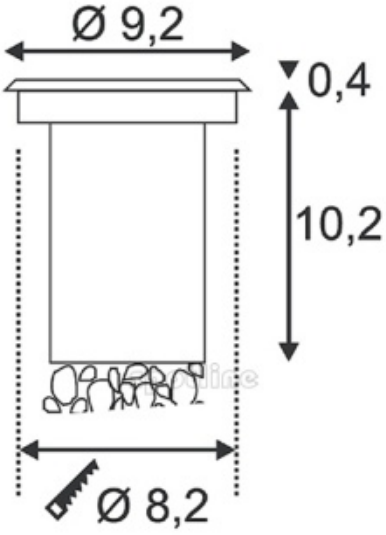

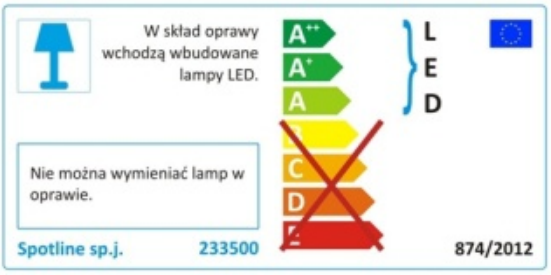

info@elektriko.pl