Lampe Puri, noire, GU10, max. 50 W, adaptateur triphasé inclus

Kod Electriquo: 62313 Kod SLV: 153560

Dane techniczne:

- Méthode d'installation **szynoprzewód 3 fazowy**
- Couleur **czarny**
- Méthode d'installation **szynoprzewód 3 fazowy**
- Couleur **czarny**
- Tension d'alimentation **230 V**
- Source de lumière **QPAR51**
- Source lumineuse incluse **nie**
- Puissance maximale de la source lumineuse **50 W**
- Douille d'ampoule **GU10**

Dimensions de la tête Ø/L : 3,6 / 3,6 cm

La tête peut pivoter à 350°

Fourni avec un anneau décoratif pour lampes GU10

Le luminaire peut être utilisé avec une ampoule GU10 ou ES111

Plage d'inclinaison : 85°

Diamètre : 3,6 cm

Hauteur : 9,9 cm

Longueur : 8,4 cm

info@elektriko.pl

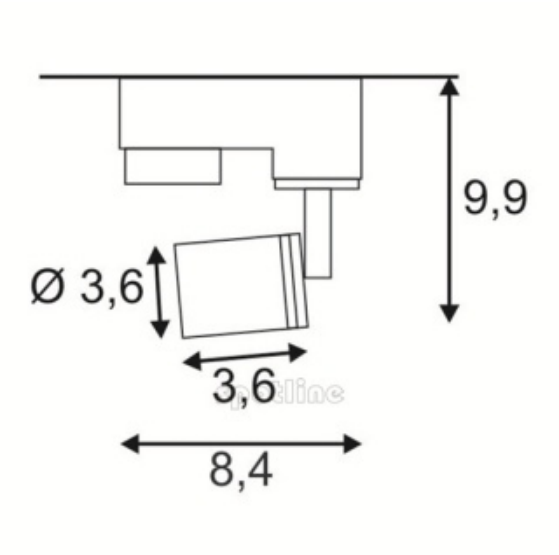

info@elektriko.pl