Plafonnier hermétique INES7061N

Kod Electriquo: 6308 Kod Kanlux: 70525

Dane techniczne:

- Couleur **biały**
- Waga **1.00**
- Couleur **biały**
- Waga **1.00**
- Fréquence nominale **50/60Hz**
- Tension d'alimentation **220-240V**
- Classe de protection **II**
- Quantité dans le sous-emballage/emballage collectif **1/-/12**
- Conformité aux normes européennes (CE) **TAK**
- Source de lumière **LED, Compact, GLS**
- Classe de protection IP **IP43**
- Méthode d'installation **do nabudowania na podłożu pionowym lub od dołu na podłożu stałym**
- Application **na zewnątrz lub wewnątrz**
- Degré de protection mécanique IK **IK08**
- Distance minimale de l'objet éclairé **0,5m**
- Puissance maximale de la source lumineuse **100W**

info@elektriko.pl

- Connexion **zacisk gwintowy**
- Châssis fixe **TAK**
- Poignée **E27**

- podstawa oprawy wykonana z bakelitu
- klosz wykonany ze szkła
- w modelu INES 7061N osłona klosza druciana
- kolor biały

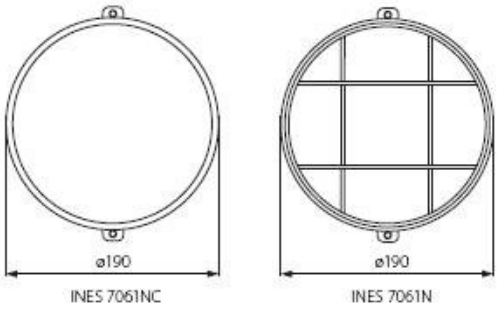

info@elektriko.pl