Rond PT 24W WW

Kod Electriquo: 66838



UWAGA: Zdjęcie poglądowe dla całej rodziny produktów.

Dane techniczne:

- Pouvoir **24W**
- Durée de vie **30000h**
- Flux lumineux de la lampe [lm] **2100lm**
- Température de couleur [K] **3000K**
- Classe de protection IP **IP20**
- Dimensions [mm] **220/45**
- IRC(Ra) **>80**
- Pouvoir **24W**
- Durée de vie **30000h**
- Flux lumineux de la lampe [lm] **2100lm**
- Température de couleur [K] **3000K**
- Classe de protection IP **IP20**
- Dimensions [mm] **220/45**
- IRC(Ra) **>80**
- Tension d'alimentation **230 V**
- Classe de protection **II**
- Source de lumière **LED**
- Classe de protection IP **IP20**
- Méthode d'installation **natynkowy**
- Durée de vie **30000h**
- Angle du faisceau lumineux **120°**

info@elektriko.pl

Wymiary

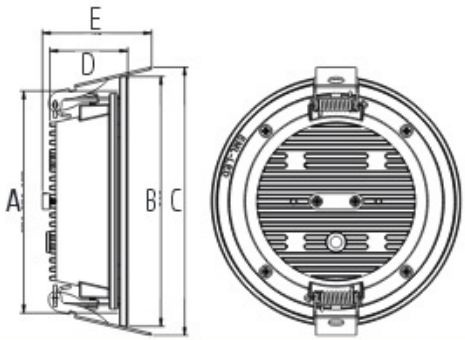

Nazwa	Moc	A	B	C	D	E
Oprawa oświetleniowa LED 18W Podtynkowa okrągła	18W	Φ 158mm	Φ 168mm	Φ 188mm	38mm	42mm

UWAGA: Zdjęcie poglądowe dla całej rodziny produktów.

info@elektriko.pl