Luminaire de sol à LED Spot de sol Led-51 Blanc

Kod Electriquo: 74539

Dane techniczne:

- Pouvoir **9W**
- Classe de protection IP **IP65**
- Cas **metal**
- Couleur de la lumière **białe**
- Pouvoir **9W**
- Classe de protection IP **IP65**
- Cas **metal**
- Couleur de la lumière **białe**
- Tension d'alimentation **230V**
- Classe de protection IP **IP65**
- Degré de protection mécanique IK **IK08**

Source lumineuse [couleur] froid | blanc

Source lumineuse [type] module LED

Source lumineuse [puissance | W] 9 W

Source lumineuse [quantité | pcs] 18 LED

Source lumineuse [remplaçable] NON

Boîtier [matériau] métal

Abat-jour transparent

info@elektriko.pl

Dimension [profondeur] 109 mm

Dimension [diamètre] 73-105 mm

Boîtier d'équipement supplémentaire | vis de montage | clé à vis

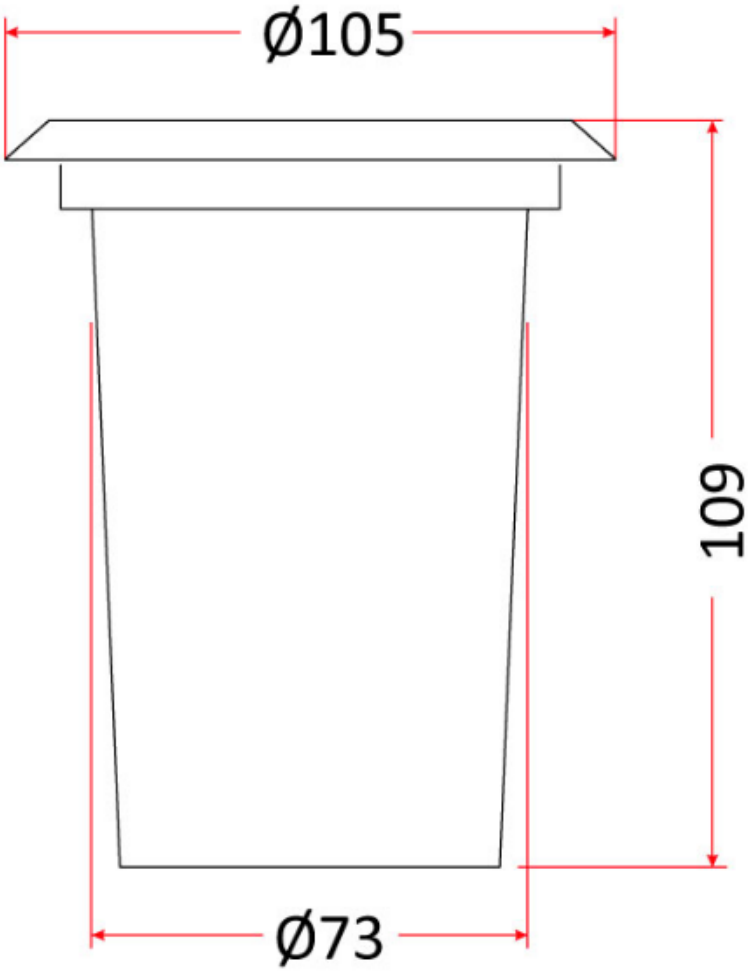

info@elektriko.pl