Module d'urgence H-240 CT 18/58 2J KIT

Kod Electriquo: 75054 Kod Hybryd: H-240 CT 18/58 2J KIT

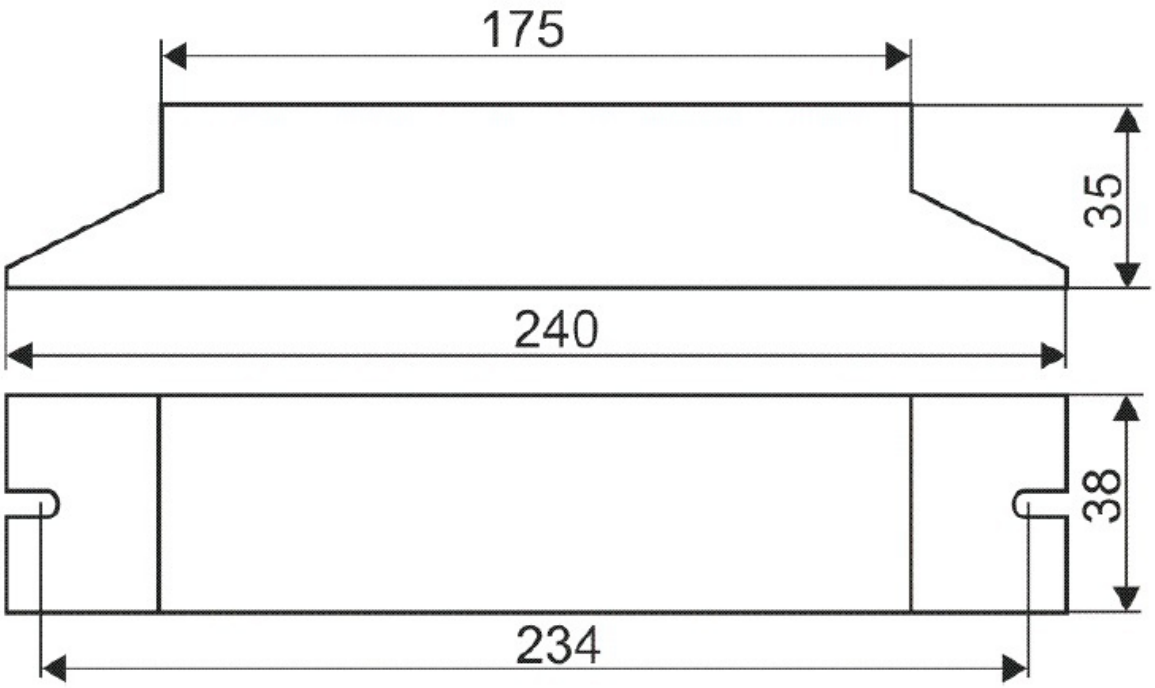

Dane techniczne:

- Tension d'alimentation **230V**
- Classe de protection **I**
- Conformité aux normes européennes (CE) **TAK**
- Classe de protection IP **IP20**

Le module H-240 CT est un module d'alimentation de secours pour lampes fluorescentes linéaires, conçu pour fonctionner dans les systèmes d'éclairage de secours avec surveillance centrale H-300.

Il est utilisé pour construire des luminaires d'éclairage de secours et d'évacuation, et pour adapter des luminaires mono ou multifluorescents à la version de secours.

Caractéristiques :

- Identification du luminaire dans le système par adresse système individuelle
- Coopération avec le ballast électronique
- Contrôle intelligent de l'alimentation du ballast - protection contre le blocage
- Coupure complète du circuit du ballast de la lampe fluorescente en fonctionnement de secours
- Surveillance continue de la présence du secteur et de l'état de la batterie
- Protection contre la décharge profonde de la batterie
- Déconnexion d'une partie du circuit du ballast de la lampe fluorescente en fonctionnement de secours
- Indication optique de l'état de la batterie et du système à l'aide de diodes LED.
- Contrôle du fonctionnement du système à partir de l'unité de contrôle H-302 C (tests A et B, verrouillage, etc.).

info@elektriko.pl

- Section maximale du fil : secteur - 1,5 mm ; lampes fluorescentes - 0,5 mm

Données techniques

Tension d'alimentation : 230 V, 50 Hz

Classe de protection : I

Consommation électrique : <4 VA

Fréquence de fonctionnement : 25-30 kHz

Classe de protection : IP20

Durée de fonctionnement de secours : 1 h, 2 h, 3 h

Température ambiante : +5 °C ÷ +50 °C

Type de batterie : Ni-Cd HT ou NI-MH HT

Temps de charge de la batterie : 24 h

Capacité de la batterie : 1,5 Ah ; 2,5 Ah ; 4,0 Ah

Tension de la batterie : 4,8 V ;

Source lumineuse : lampe fluorescente à 4 broches

Dimensions (L x P x H) : 240 x 38 x 35 mm

Poids (sans batterie) : 400 g

Ligne de communication : câble à 1 paire dans un blindage

info@elektriko.pl

Dane techniczne

PARAMETR	WARTOŚĆ
Napięcie zasilania	230 V, 50Hz
Pobór mocy	<4VA
Klasa ochronności	I
Stopień ochrony	IP20
Częstotliwość pracy	25-30kHz
Linia komunikacyjna	kabel 1 parowy w ekranie
Źródło światła	świetlówka 4 pin
Typ akumulatora	Ni-Cd HT lub NI-MH HT
Napięcie akumulatora	4,8V;
Pojemność akumulatora	1,5Ah; 2,5Ah; 4,0Ah
Czas pracy awaryjnej	1h, 2h, 3h
Czas ładowania akumulatora	24h
Temperatura otoczenia	$+5^{0}C \div +50^{0}C$
Wymiary (L x D x H)	240 x 38 x 35 mm
Masa (bez akumulatora)	400g

info@elektriko.pl

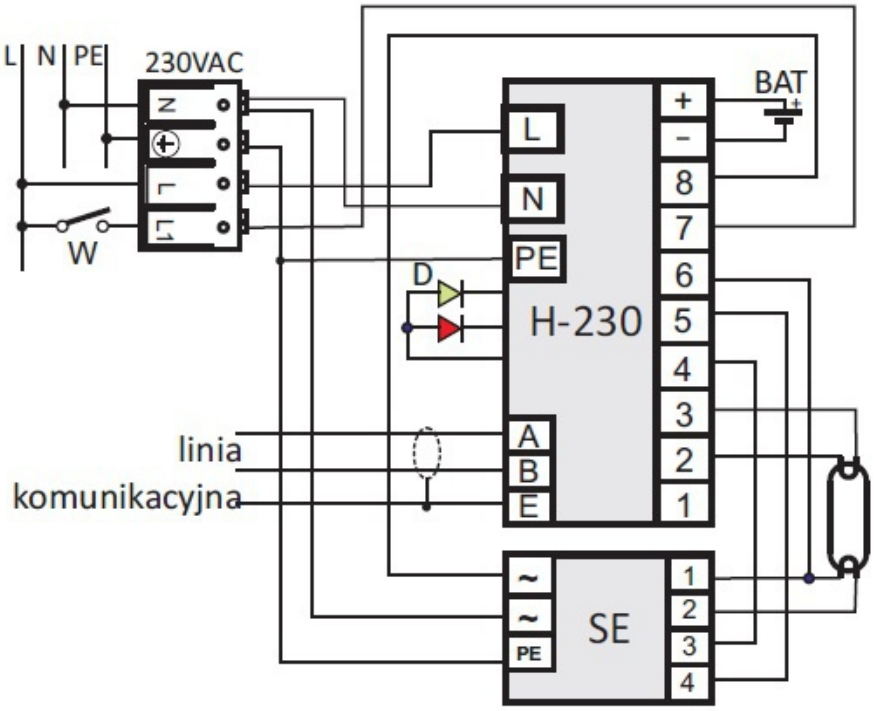

W - wyłącznik pracy z sieci
D - diody sygnalizacji optycznej
SE - statecznik elektroniczny

info@elektriko.pl

Dopasowanie

Właściwe dopasowanie modułów do typu i mocy świetlówek zapewnia skuteczny zapłon oraz stabilną pracę świetlówki przy zasilaniu awaryjnym. Gwarantuje ono także dużą trwałość świetlówki przy pracy awaryjnej.

tabela: Dopasowanie

Typ		H-240 CT 18/58
TC-SEL		5, 7, 9, 11 +
TC-DEL		10, 13, 18, 26 +
TC-TEL		13, 18, 26
TC-L		18, 24, 36
TC-R		14, 17
TC-F		18, 24, 36
TC-DD		16, 21, 28, 38
T8		58

+ podwyższona jasność

Dostępne wersje modułu

t_{aw}- czas pracy awaryjnej

Nazwa układu		Świetlówka	Bateria	t_{aw}
Oznaczenie	Kod			
H-240 CT 18/58 3J	3657	Dopasowanie	4,8V/4,0Ah	3
H-240 CT 18/58 2J	3671	Dopasowanie	4,8V/2,5Ah	2
H-240 CT 18/58 1J	3688	Dopasowanie	4,8V/1,5Ah	1

info@elektriko.pl