Ampoule Corepro Lustre Nd 5,5-40 W E14 827 P45 Cl

Kod Electriquo: 75581 Kod Philips: 8718696454831

Dane techniczne:

- Numérateur – Nombre de colis dans l'emballage extérieur **10**
- Numéro de matériel (12NC) **929001142602**
- Poids net (pièces) **0.040kg**
- Poignée **E14 [E14]**
- Cycle de commutation **50000X**
- Durabilité nominale (Nom) **15000h**
- Flux lumineux (nom.) **470lm**
- Flux lumineux (nominal) (nom) **470lm**
- Température de couleur corrélée (nom.) **2700K**
- Puissance (nominale) (nom) **5.5W**
- Courant de la lampe (nom.) **50mA**
- Facteur de puissance (nom.) **0.5**
- Fonction de gradation **brak**
- Tension (nominale) **220-240V**
- Finition de l'ampoule **przezroczysta (CL)**
- Étiquette d'efficacité énergétique (EEL) **A+**
- Consommation d'énergie kWh/1000 h **6kWh**
- Fréquence d'entrée **50-60Hz**
- Données techniques **5.5-40W**
- Code couleur **ciepłobiała (WW)**
- Efficacité lumineuse (nominale) (nominale) **85lm/W**
- Uniformité des couleurs **6 stopni**
- Puissance équivalente en watts **40W**
- Temps de démarrage (max) **0.5s**
- Convient pour l'éclairage d'accentuation **brak**

info@elektriko.pl

- Température maximale du boîtier (nom.) **95°C**
- Numérateur – Nombre de colis dans l'emballage extérieur **10**
- Numéro de matériel (12NC) **929001142602**
- Poids net (pièces) **0.040kg**
- Poignée **E14 [E14]**
- Cycle de commutation **50000X**
- Durabilité nominale (Nom) **15000h**
- Flux lumineux (nom.) **470lm**
- Flux lumineux (nominal) (nom) **470lm**
- Température de couleur corrélée (nom.) **2700K**
- Puissance (nominale) (nom) **5.5W**
- Courant de la lampe (nom.) **50mA**
- Facteur de puissance (nom.) **0.5**
- Fonction de gradation **brak**
- Tension (nominale) **220-240V**
- Finition de l'ampoule **przezroczysta (CL)**
- Étiquette d'efficacité énergétique (EEL) **A+**
- Consommation d'énergie kWh/1000 h **6kWh**
- Fréquence d'entrée **50-60Hz**
- Données techniques **5.5-40W**
- Code couleur **ciepłobiała (WW)**
- Efficacité lumineuse (nominale) (nominale) **85lm/W**
- Uniformité des couleurs **6 stopni**
- Puissance équivalente en watts **40W**
- Temps de démarrage (max) **0.5s**
- Convient pour l'éclairage d'accentuation **brak**
- Température maximale du boîtier (nom.) **95°C**

CorePro LEDluster z mrożonego szkła zaprojektowane jako zamienniki tradycyjnych świetlówek. Pasują do opraw z uchwytem E27 lub E14. Źródła LED zapewniają doskonałą energooszczędność i niskie koszty konserwacji.

info@elektriko.pl

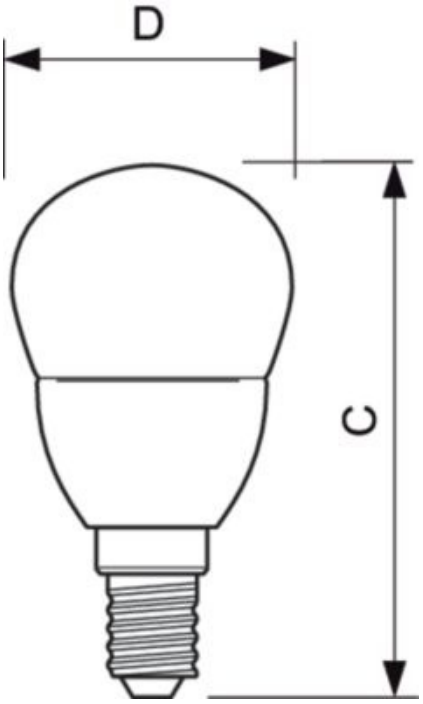

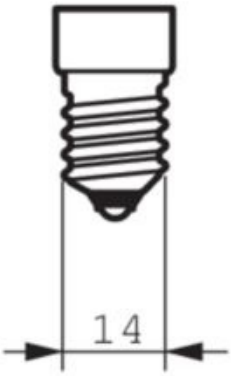

info@elektriko.pl

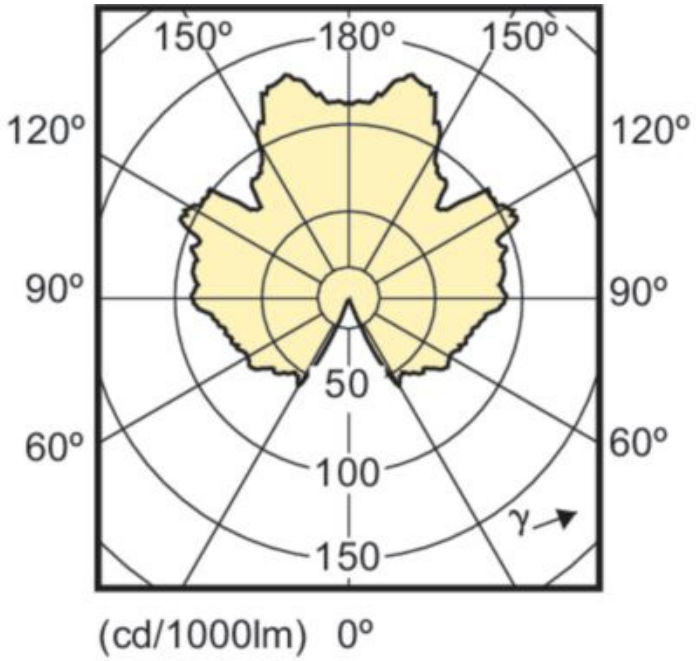

info@elektriko.pl