Spot LED Mas D 11-50 W 930 Ar111 24d

Kod Electriquo: 75639 Kod Philips: 8718696514900

Dane techniczne:

- Numérateur – Nombre de colis dans l'emballage extérieur **6**
- Numéro de matériel (12NC) **929001169902**
- Poids net (pièces) **0.360kg**
- Poignée **G53 [G53]**
- Cycle de commutation **50000X**
- Durabilité nominale (Nom) **40000h**
- Flux lumineux (nom.) **640lm**
- Flux lumineux (nominal) (nom) **640lm**
- Température de couleur corrélée (nom.) **3000K**
- Puissance (nominale) (nom) **11W**
- Courant de la lampe (nom.) **1300mA**
- Facteur de puissance (nom.) **0.7**
- Fonction de gradation **tak**
- Tension (nominale) **12V**
- Étiquette d'efficacité énergétique (EEL) **A**
- Consommation d'énergie kWh/1000 h **13kWh**
- Répartition de la lumière **24D [średni rozsył światłości]**
- Données techniques **11-50W**
- Code couleur **biała (WH)**
- Efficacité lumineuse (nominale) (nominale) **58.18lm/W**
- Uniformité des couleurs **6 stopni**
- Puissance équivalente en watts **50W**
- Temps de démarrage (max) **0.5s**
- Convient pour l'éclairage d'accentuation **tak**
- Température maximale du boîtier (nom.) **70°C**
- Angle de faisceau (nom.) **24°**
- Lumière (Nom) **3000cd**
- Angle de faisceau nominal **24°**
- Flux lumineux dans un cône à 90° (nominal) **580lm**
- Numérateur – Nombre de colis dans l'emballage extérieur **6**
- Numéro de matériel (12NC) **929001169902**
- Poids net (pièces) **0.360kg**
- Poignée **G53 [G53]**
- Cycle de commutation **50000X**

info@elektriko.pl

- Durabilité nominale (Nom) **40000h**
- Flux lumineux (nom.) **640lm**
- Flux lumineux (nominal) (nom) **640lm**
- Température de couleur corrélée (nom.) **3000K**
- Puissance (nominale) (nom) **11W**
- Courant de la lampe (nom.) **1300mA**
- Facteur de puissance (nom.) **0.7**
- Fonction de gradation **tak**
- Tension (nominale) **12V**
- Étiquette d'efficacité énergétique (EEL) **A**
- Consommation d'énergie kWh/1000 h **13kWh**
- Répartition de la lumière **24D [średni rozsył światłości]**
- Données techniques **11-50W**
- Code couleur **biała (WH)**
- Efficacité lumineuse (nominale) (nominale) **58.18lm/W**
- Uniformité des couleurs **6 stopni**
- Puissance équivalente en watts **50W**
- Temps de démarrage (max) **0.5s**
- Convient pour l'éclairage d'accentuation **tak**
- Température maximale du boîtier (nom.) **70°C**
- Angle de faisceau (nom.) **24°**
- Lumière (Nom) **3000cd**
- Angle de faisceau nominal **24°**
- Flux lumineux dans un cône à 90° (nominal) **580lm**

Informations sur la gamme de produits

Source lumineuse LED. Remplacement direct des lampes halogènes de type 111, disponible avec différents angles de faisceau. La technologie d'alimentation brevetée assure une large compatibilité avec les transformateurs électroniques et électromagnétiques pour halogènes disponibles dans le commerce.

Caractéristiques principales

Durabilité élevée jusqu'à 40 000 h

Absence de rayonnement ultraviolet (UV) et infrarouge (IR), faible émission de chaleur permettant l'éclairage d'objets sensibles à la chaleur.

Ne contient ni mercure ni matières dangereuses.

Applications

Magasins, boutiques, hôtels, restaurants, cafés,

Galeries, musées, expositions, couloirs, escaliers, réceptions.

info@elektriko.pl

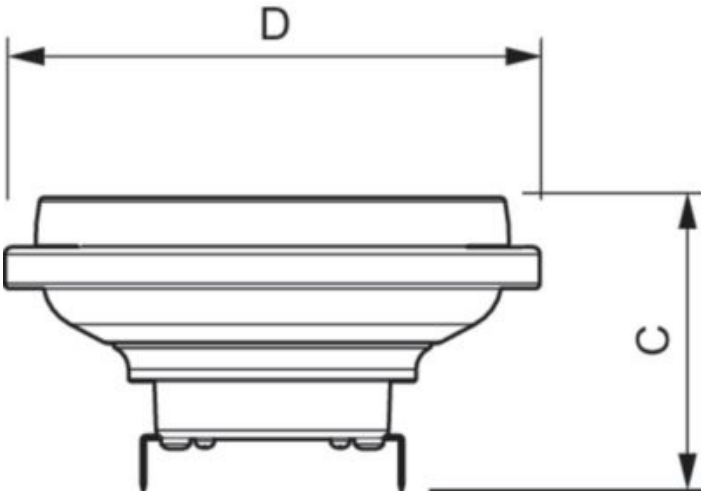

info@elektriko.pl

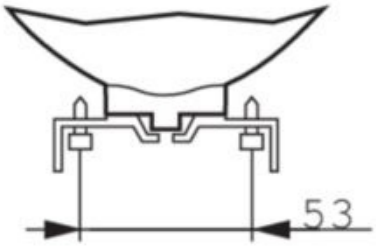

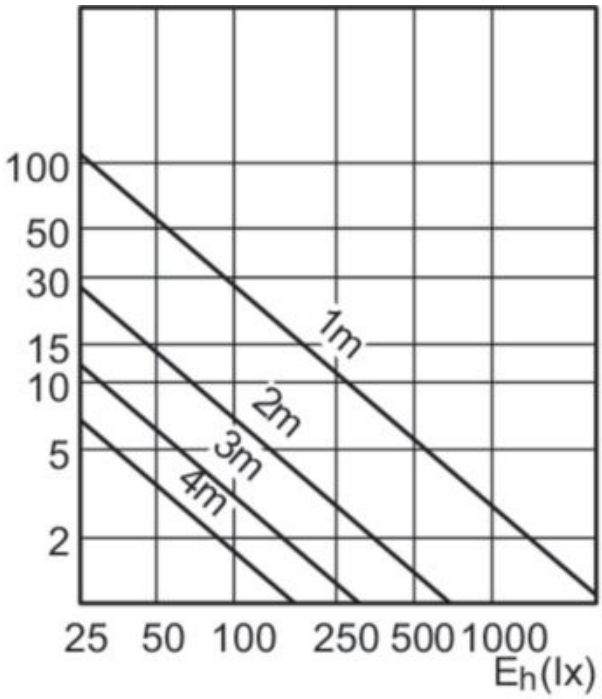

info@elektriko.pl

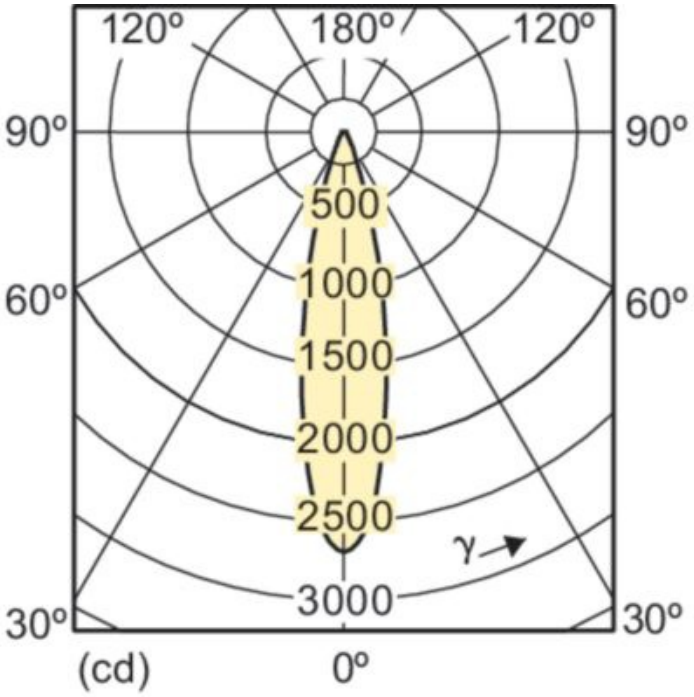

info@elektriko.pl