Lovato P Eco Led 1 W (Opt. Ouvert) 3 h Mono-usage Blanc

Kod Electriquo: 76371 Kod Awex: Lvpo/1w/e/3/se/x/wh

UWAGA: Zdjęcie poglądowe dla całej rodziny produktów.

Dane techniczne:

- couleur **biały**
- couleur **biały**
- Tension d'alimentation **230V**
- Classe de protection **I**
- Conformité aux normes européennes (CE) **TAK**
- Certificat CNBOP **TAK**
- Source de lumière **LED**
- Classe de protection IP **IP22**
- Méthode d'installation **sufitowy, podtynkowy**
- quantité en emballage en vrac **20szt**
- longueur [m] **0,095**

info@elektriko.pl

- hauteur [m] **0,0477**
- largeur [m] **0,095**

Dimensions

Répartition lumineuse

Conception :

- boîtier en polycarbonate blanc ou gris

Montage :

- encastré au plafond

Données techniques :

- Alimentation : 220 × 240 V 50 × 60 Hz
- Source lumineuse : LED
- Classe d’isolation : II
- Degré de protection : IP 20
- Température ambiante : 0 × 40 °C C
- Temps de charge de la batterie : jusqu’à 24 h
- Type de batterie : Ni-Cd ou Ni-MH
- Durée de fonctionnement en mode d’urgence : 1, 2 ou 3 h (selon le modèle)
- Bornes de connexion : 2 fois 2,5 mm2 ou 3 fois 2,5 mm² (selon le modèle)

Caractéristiques :

- Diode LED indiquant la présence du réseau électrique et la charge de la batterie
- Protection électronique contre la décharge complète de la batterie
- Conformité à la norme PN-EN 60598
- Exécution PT ou RS en option
- Certificat d'approbation CNBOP
- Système optique moderne
- Longue durée de vie de la source lumineuse

Le luminaire de secours est destiné à être utilisé dans les installations de services publics comme luminaire de secours. est un luminaire d'éclairage de secours moderne et technologiquement avancé dans lequel un système optique spécialement développé a été utilisé. L'utilisation du système optique signifie que le flux lumineux éclaire uniformément toute la surface sous le luminaire et fournit une intensité lumineuse élevée. L'universalité du luminaire réside dans sa capacité à être équipé de deux systèmes optiques différents. Les optiques sont prévues pour les espaces ouverts ou les voies d'évacuation. La petite taille du luminaire permet de l'utiliser dans presque toutes les pièces.

STANDARD

Configuration du luminaire

info@elektriko.pl

type	time[h]			work		option supplémentaire
LVPO	1	2	3	SE	SA	RS
LVPC	1	2	3	SE	SA	RS

TEST AUTOMATIQUE

Configuration du luminaire

type	temps[h]			travail		test automatique
LVPO	1	2	3	SE	SA	AT
LVPC	1	2	3	SE	SA	AT

BATTERIE CENTRALE

Configuration du luminaire

type	central.bat.
LVPO	CB
LVPC	CB

Légende :

- SE - urgence (sombre)
- SA - réseau d'urgence (clair)
- RS - système de surveillance Rubic
- AT - autotest
- CB - pour batterie CA/CC EVG centrale
- LVPO - luminaire PZ avec optique pour espace ouvert
- LVPC - luminaire PZ optique pour couloir

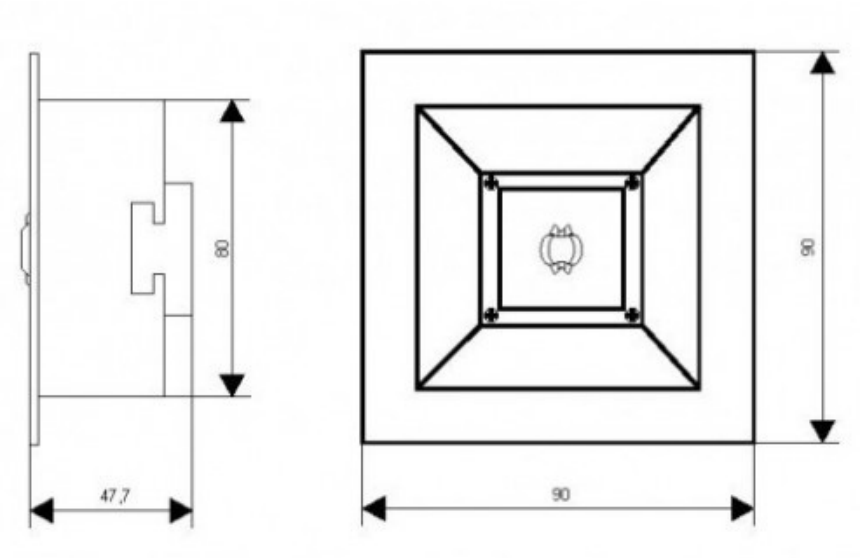

UWAGA: Zdjęcie poglądowe dla całej rodziny produktów.

info@elektriko.pl

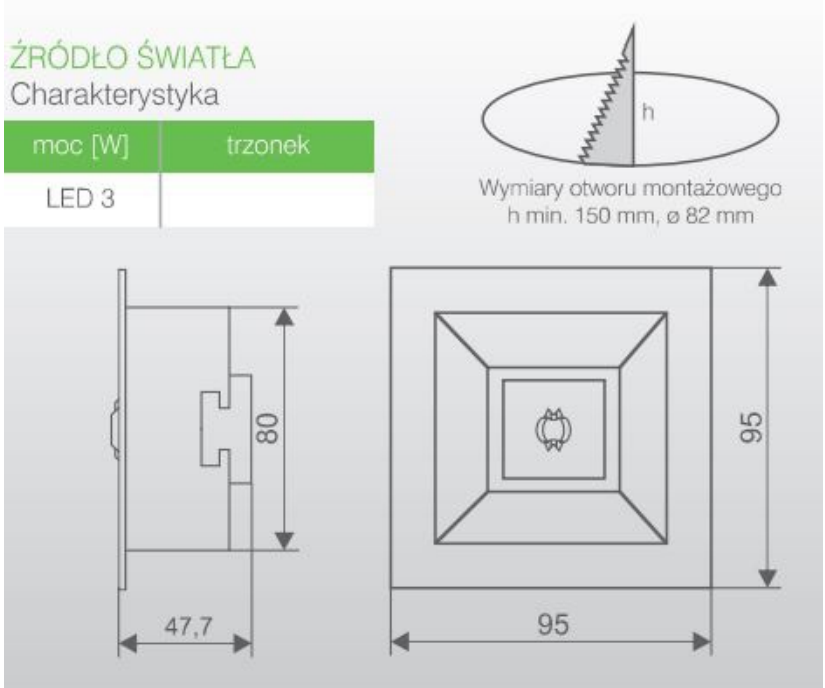

UWAGA: Zdjęcie poglądowe dla całej rodziny produktów.

info@elektriko.pl