Chargeur LCU 60W 12V TOP IP67

Kod Electriquo: 84314 Kod Tridonic: 28000509

UWAGA: Zdjęcie poglądowe dla całej rodziny produktów.

Dane techniczne:

- Tension de sortie **12 V**
- Tension de sortie **12 V**
- 120 **120**
- CE **CE**
- CLASSE 2 **CLASS2**
- ENEC **ENEC**
- IP67 **IP67**
- Résistant aux courts-circuits **Short Circuit Proof**
- SELV **SELV**
- UL **UL**
- cCSAus **cCSAus**
- Tension d'alimentation nominale **120 – 240 V**
- Tension d'entrée, CA **108 – 264 V**
- Fréquence du réseau **50** / **60 Hz**
- Dimensions L x l x H **243 x 52 x 32 mm**
- Courant nominal (à 230 V, 50 Hz) **0,33 A**
- Plage de puissance de sortie **5 – 60 W**
- Puissance de sortie **60 W**
- λ (pour 230 V, 50 Hz) **0,93**
- Efficacité **> 80 %**
- Temps de mise sous tension (sortie) **≤ 0,5 s**
- Heure d'arrêt (sortie) **≤ 1 s**
- Temps de secours en cas de panne de courant (sortie) **10 ms**

info@elektriko.pl

- Température de stockage ts **-30 ... +85 °C**
- Température ambiante ta (à 50 000 h de durée de vie) **-25 ... +40 °C**
- Tolérance de tension de sortie **+ 10 %**

- Alimentation à tension constante
- Plage de tension d'entrée universelle
- Tension de sortie constante
- Connexion : câble avec embouts (longueur environ 500 mm)
- Marquage de polarité, secondaire + rouge / - noir
- Boîtier métallique, hermétique
- Durée de vie standard Jusqu'à 50 000 heures (à 40 °C, taux de défaillance max. 0,2 % pour 1 000 heures)
- Garantie de 5 ans

Caractéristiques

- Haut rendement
- Faible perte de puissance
- Protection contre les surcharges et les surchauffes
- Fonction d'arrêt en cas de court-circuit avec redémarrage automatique
- SELV
- Protection IP67
- Boîtier métallique

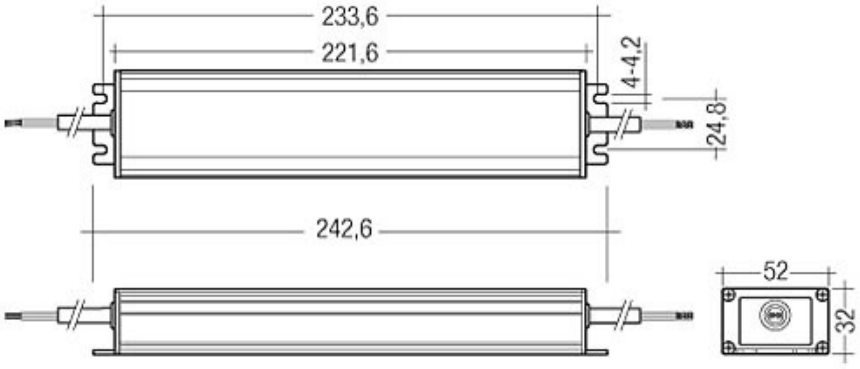

UWAGA: Zdjęcie poglądowe dla całej rodziny produktów.

info@elektriko.pl