Fondation B-51 sans éléments à vis

Kod Electriquo: 85485 Kod Rosa: 311151

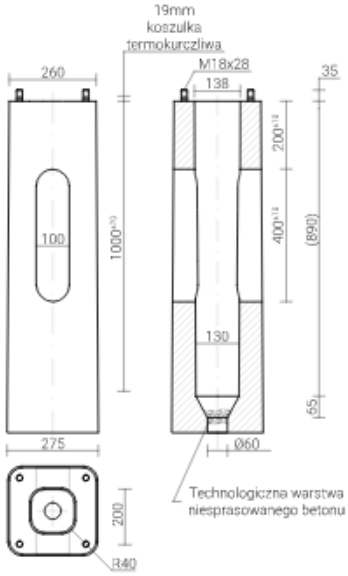

Dane techniczne:

- Taper **B-51**
- Waga **126.00**
- Taper **B-51**
- Waga **126.00**

Utilisation prévue : pour le montage des poteaux SALø114/D60, SALø114/D75, SALø120E

Manchons thermorétractables -installés aux extrémités des vis où la base de la colonne est montée, ce qui protège contre la formation d'une cellule de corrosion

Surface recouverte d'un agent d'imprégnation - émulsion d'asphalte anionique certifiée

Manchons de vis - galvanisés à chaud

Béton de classe C25/30 - selon la norme PN-EN 206-1

info@elektriko.pl