Luminaire d'allée ALF-K

Kod Electriquo: 86396

UWAGA: Zdjęcie poglądowe dla całej rodziny produktów.

Dane techniczne:

- Pouvoir **maks. 50W**
- Poignée **GU10**
- Source de lumière **żarówka halogenowa** / **LED GU10**
- Classe de protection IP **IP67**
- Pouvoir **maks. 50W**
- Poignée **GU10**
- Source de lumière **żarówka halogenowa** / **LED GU10**
- Classe de protection IP **IP67**

Utilisation

Ce luminaire d'allée a une fonction décorative et crée une atmosphère particulière dans le jardin. Il peut être utilisé pour éclairer les allées, les trottoirs, les pelouses, les places, les parcs, les passages, les allées ou les façades, offrant un éclairage discret et tamisé. Ce luminaire est fabriqué en acier inoxydable et est destiné à être encastré dans le sol. Un verre renforcé protège la source lumineuse des influences extérieures. Ce produit est destiné à une utilisation en intérieur et/ou en extérieur.

Ce produit présente une résistance accrue aux contraintes mécaniques. Le produit peut utiliser des sources lumineuses à économie d'énergie.

Caractéristiques

info@elektriko.pl

- Alimentation 220-240 V CA / 50-60 Hz.
- Le luminaire est équipé d'une douille GU10 (max. 50 W).
- Luminaire traversant d'une résistance allant jusqu'à 2 000 kg à 30 km/h.
- Indice de protection IP 67.

Avantages

- Bonne étanchéité.
- Économie d'énergie.
- Installation facile et remplacement simple et rapide de la source lumineuse.

Remarques

- Source lumineuse non incluse.

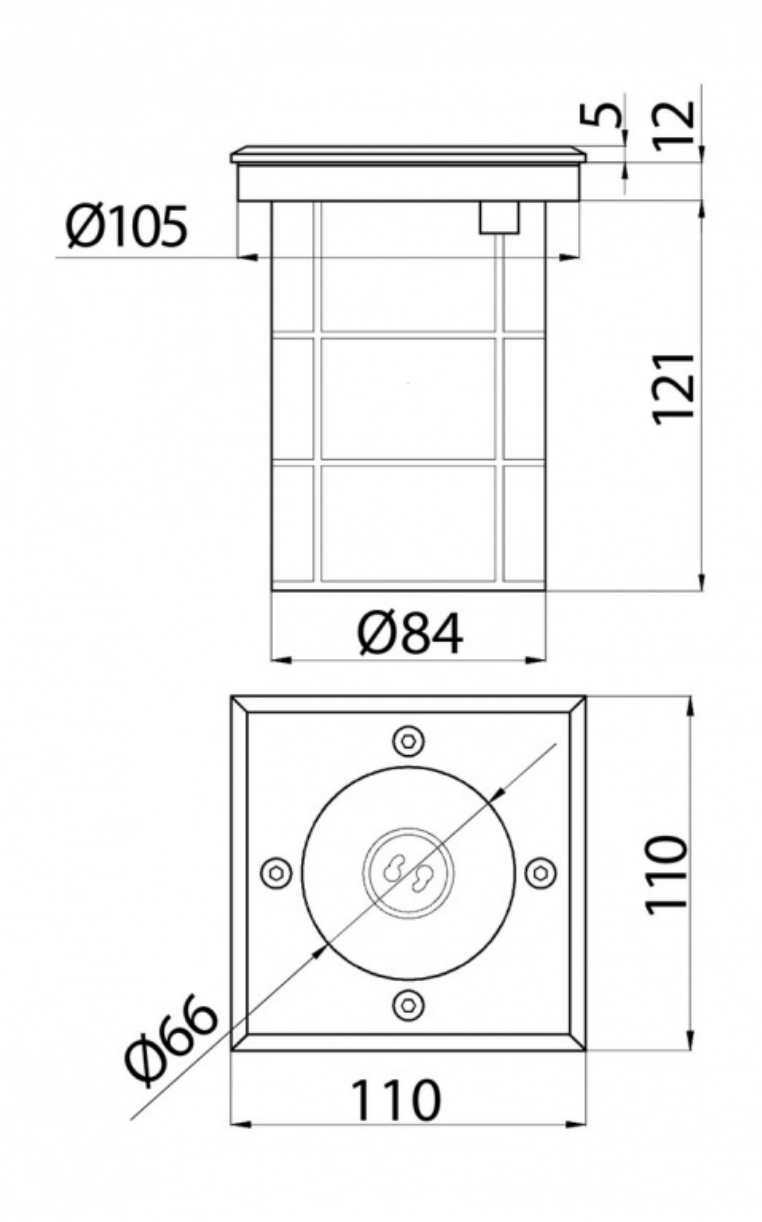

UWAGA: Zdjęcie poglądowe dla całej rodziny produktów.

info@elektriko.pl