Luminaire linéaire Aldo 4led 1x120

Kod Electriquo: 86744 Kod Kanlux: 26361

Dane techniczne:

- Source de lumière **1x120cm**
- Source de lumière **1x120cm**
- 405 **zasilanie 220-240V**
- 1090 **częstotliwość znamionowa 50/60Hz**
- 119 **nie stosować ze ściemniaczem**
- 179 **do zastosowania wewnątrz**
- 85 **trzonek G13**
- 125 **do nabudowania od dołu na podłożu stałym**
- 130 **oprawa stała**
- 1616 **źródło światła świetlówka liniowa T8 LED**
- 166 **minimalna odległość od oświetlanego obiektu 0,5m**
- 185 **pierwsza klasa ochronności**

- couleur blanche
- les luminaires sont conçus pour des sources LED T8 220-240 V~; 50/60 Hz avec alimentation unilatérale

info@elektriko.pl

ALDO est une famille de luminaires dits « faisceaux lumineux » bien connus. Compte tenu de la popularité croissante des sources LED, mais aussi de la popularité continue des luminaires ALDO, nous lançons des modèles permettant l'installation de lampes fluorescentes LED T8, d'où le nom ALDO 4LED.

Ils font référence à notre série phare d'appliques et de plafonniers ALDO, mais se caractérisent par une forme plus moderne et plus épurée. Les luminaires ALDO 4LED sont fabriqués en tôle d'acier thermolaquée blanche. Ils sont conçus pour fonctionner avec des lampes fluorescentes linéaires LED T8 à simple face. Ils sont disponibles en version sans réflecteur et avec réflecteur (marquage R dans le nom). Ils sont conçus pour trois tailles de tubes LED : 60, 120 et 150 cm. Chacune de ces versions est disponible en version double ou simple, ce qui nous donne un choix de 12 modèles.

Pour des informations techniques détaillées, veuillez vous référer aux fiches du catalogue de produits ALDO 4LED.

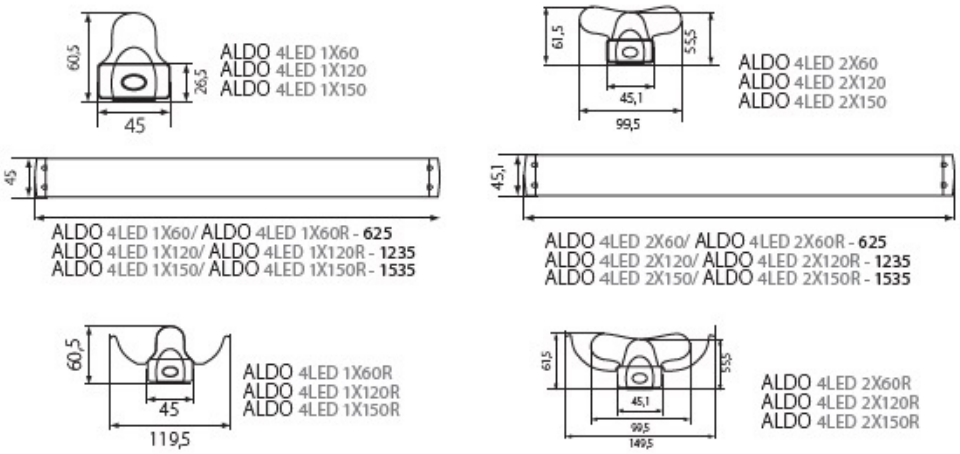

info@elektriko.pl