Spot de plafond Gord DLP 250 W

Kod Electriquo: 86803 Kod Kanlux: 25473

Dane techniczne:

- Pouvoir **max 2x50W**
- Couleur **biały**
- Pouvoir **max 2x50W**
- Couleur **biały**
- 405 **zasilanie 220-240V**
- 1090 **częstotliwość znamionowa 50/60Hz**
- 176 **ochrona przed ciałami stałymi przekraczającymi 12mm**
- 179 **do zastosowania wewnątrz**
- 93 **trzonek GU10**
- 125 **do nabudowania od dołu na podłożu stałym**
- 1565 **zakres regulacji wertykalnej 25 stopni**

Le luminaire GORD DLP250m, comme le reste de la gamme, se caractérise par une forme simple et symétrique, en aluminium. Il est disponible en trois couleurs : noir, blanc et aluminium. L'inclinaison réglable de 25 ° de la source lumineuse permet d'orienter la lumière vers l'endroit souhaité (et même vers deux endroits différents). Les luminaires

info@elektriko.pl

GORD garantissent un éclairage exceptionnel qui permet de mettre en valeur certains éléments de la décoration de la pièce et de créer une atmosphère agréable. Ils sont destinés à un usage général et décoratif. Ils peuvent être combinés avec un seul modèle pour créer des installations lumineuses visuellement intéressantes et efficaces.

PARAMÈTRES TECHNIQUES :

- alimentation 220-240 V~50/60 Hz,
- puissance max. puissance : 2 x 25W,
- source : JDR,
- prise : GU10,
- angle d'éclairage réglable 25°,
- étanchéité : IP20,
- matériau : aluminium,
- couleurs : noir, blanc, aluminium.

info@elektriko.pl

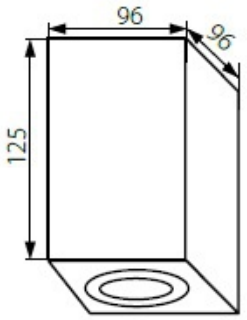

GORD DLP-50

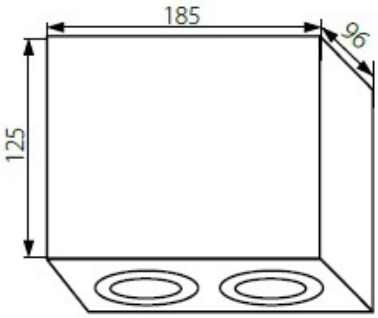

GORD DLP-250

info@elektriko.pl