Serrure M10x1 POUR CÂBLES 1,2-1,8 mm AVEC COMMANDE, ZA-010-08 (jeu de 100 pièces)

Kod Electriquo: 89535

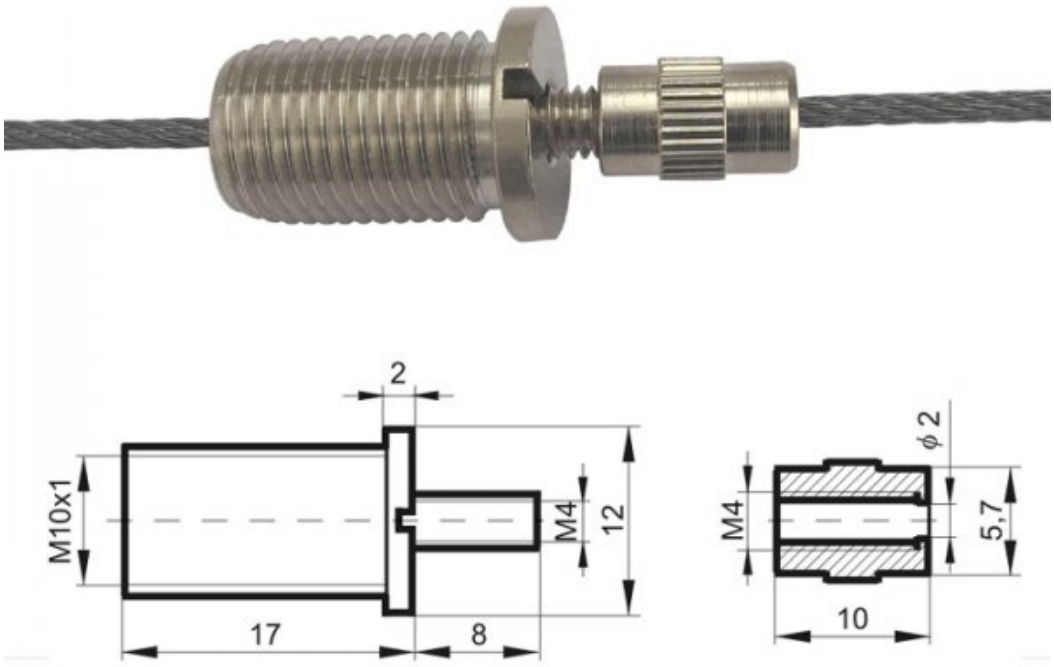

Accessoires pour luminaires suspendus

info@elektriko.pl