Bloc d'alimentation Wl060v Led17s/840 II Blanc

Kod Electriquo: 89829 Kod Philips: 8718699382346

Dane techniczne:

- Puissance d'entrée initiale **22W**
- Flux lumineux initial **1700lm**
- couleur de la source lumineuse **840 barwa biała neutralna**
- Type d'optique **120 [rozbieżność użyteczna 120°]**
- Tension d'entrée **220/240V**
- Code de classe d'étanchéité IP **IP44 [Ochrona przed przewodami, odporność na ochlapanie]**
- Numérateur – Nombre de colis dans l'emballage extérieur **6**
- Numéro de matériel (12NC) **912401483076**
- Poids net (pièces) **0.590kg**

info@elektriko.pl

- Fonction de gradation **brak**
- Alimentation/module de puissance/transformateur **PSU [jednostka zasilająca]**
- Comprend une alimentation électrique **tak**
- Fréquence d'entrée **50 lub 60Hz**
- Code de résistance aux chocs mécaniques **IK03 [IK03]**
- Matériau du boîtier **ABS**
- Indice de rendu des couleurs initial **80**
- Plage de température ambiante **-20 do +40°C**
- Source lumineuse remplaçable **brak**
- Angle du faisceau de la source lumineuse **120°**
- Courant de démarrage **21.3A**
- Efficacité initiale du luminaire LED **80lm/W**
- Finition abat-jour/lentille **Mleczny**
- Température de couleur corrélée initiale **4000K**
- Longueur totale **345mm**
- Diamètre global **345mm**
- Hauteur totale **95mm**
- Largeur totale **345mm**
- Puissance d'entrée initiale **22W**
- Flux lumineux initial **1700lm**
- couleur de la source lumineuse **840 barwa biała neutralna**
- Type d'optique **120 [rozbieżność użyteczna 120°]**
- Tension d'entrée **220/240V**
- Code de classe d'étanchéité IP **IP44 [Ochrona przed przewodami, odporność na ochlapanie]**
- Numérateur – Nombre de colis dans l'emballage extérieur **6**
- Numéro de matériel (12NC) **912401483076**
- Poids net (pièces) **0.590kg**
- Fonction de gradation **brak**
- Alimentation/module de puissance/transformateur **PSU [jednostka zasilająca]**
- Comprend une alimentation électrique **tak**
- Fréquence d'entrée **50 lub 60Hz**
- Code de résistance aux chocs mécaniques **IK03 [IK03]**
- Matériau du boîtier **ABS**
- Indice de rendu des couleurs initial **80**
- Plage de température ambiante **-20 do +40°C**
- Source lumineuse remplaçable **brak**
- Angle du faisceau de la source lumineuse **120°**
- Courant de démarrage **21.3A**
- Efficacité initiale du luminaire LED **80lm/W**
- Finition abat-jour/lentille **Mleczny**
- Température de couleur corrélée initiale **4000K**
- Longueur totale **345mm**
- Diamètre global **345mm**
- Hauteur totale **95mm**
- Largeur totale **345mm**

Informations sur la gamme de produits

La gamme Philips Ledinaire comprend des luminaires LED populaires, tous de haute qualité et à prix compétitifs. Fiables, économes en énergie et abordables : exactement ce dont vous avez besoin.

Caractéristiques principales

Design moderne et discret

Deux puissances lumineuses et tailles : 1 100 lm à 30 cm, 1 700 lm à 35 cm

info@elektriko.pl

Indice de protection IP44 : idéal pour les applications intérieures

Luminaire entièrement transparent garantissant un éclairage uniforme

Détecteur de mouvement et de lumière du jour en option

Applications

Couloirs

Escaliers

Entrées publiques de bâtiments

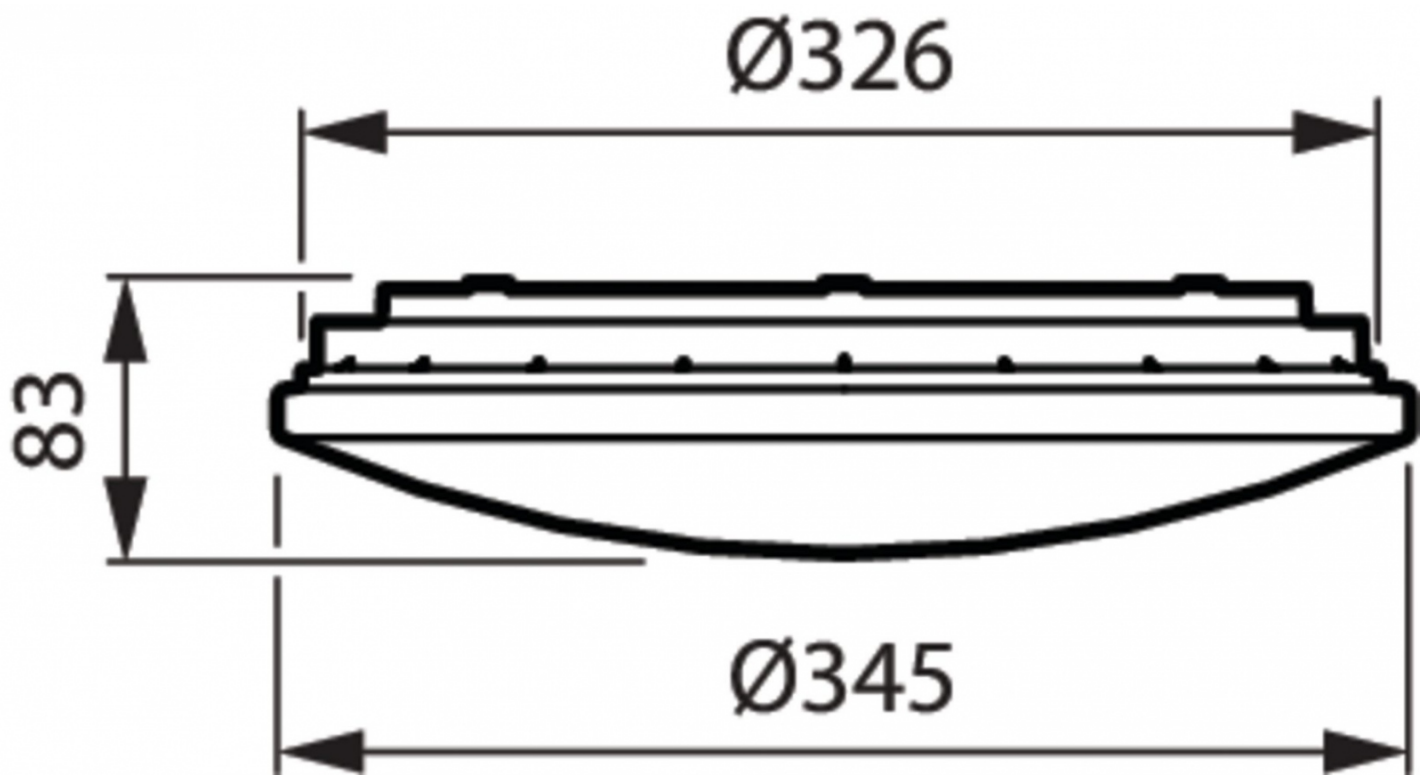

info@elektriko.pl