Ampoule LED Tforce HPL ND 29-25 W E27 740 Fr

Kod Electriquo: 89852 Kod Philips: 8718696687024

Dane techniczne:

- Numérateur – Nombre de colis dans l'emballage extérieur **6**
- Numéro de matériel (12NC) **929001296702**
- Poids net (pièces) **0.350kg**
- Poignée **E27 [E27]**
- Cycle de commutation **50000X**
- Durabilité nominale (Nom) **50000h**
- Flux lumineux (nom.) **2900lm**
- Flux lumineux (nominal) (nom) **2900lm**
- Température de couleur corrélée (nom.) **4000K**

info@elektriko.pl

- Puissance (nominale) (nom) **25W**
- Courant de la lampe (nom.) **135mA**
- Facteur de puissance (nom.) **0.9**
- Fonction de gradation **brak**
- Finition de l'ampoule **matowana (FR)**
- Étiquette d'efficacité énergétique (EEL) **A+**
- Fréquence d'entrée **50 do 60Hz**
- Données techniques **25-80W**
- Code couleur **chłodnobiała (CW)**
- Efficacité lumineuse (nominale) (nominale) **116.00lm/W**
- Uniformité des couleurs
- Puissance équivalente en watts **80W**
- Convient pour l'éclairage d'accentuation **brak**
- Température maximale du boîtier (nom.) **80°C**
- Angle du faisceau lumineux (nom.) **360°**
- Tension (nominale) **220-240V**
- Consommation d'électricité en kWh/1000 h **25kWh**
- Numérateur – Nombre de colis dans l'emballage extérieur **6**
- Numéro de matériel (12NC) **929001296702**
- Poids net (pièces) **0.350kg**
- Poignée **E27 [E27]**
- Cycle de commutation **50000X**
- Durabilité nominale (Nom) **50000h**
- Flux lumineux (nom.) **2900lm**
- Flux lumineux (nominal) (nom) **2900lm**
- Température de couleur corrélée (nom.) **4000K**

- Puissance (nominale) (nom) **25W**
- Courant de la lampe (nom.) **135mA**
- Facteur de puissance (nom.) **0.9**
- Fonction de gradation **brak**
- Finition de l'ampoule **matowana (FR)**
- Étiquette d'efficacité énergétique (EEL) **A+**
- Fréquence d'entrée **50 do 60Hz**
- Données techniques **25-80W**
- Code couleur **chłodnobiała (CW)**
- Efficacité lumineuse (nominale) (nominale) **116.00lm/W**
- Uniformité des couleurs
- Puissance équivalente en watts **80W**
- Convient pour l'éclairage d'accentuation **brak**
- Température maximale du boîtier (nom.) **80°C**
- Angle du faisceau lumineux (nom.) **360°**
- Tension (nominale) **220-240V**
- Consommation d'électricité en kWh/1000 h **25kWh**

Informations sur la famille

Les lampes LED Philips TrueForce offrent une solution LED simple et rapide à amortir pour remplacer les lampes à décharge à haute intensité (DHI). Ces lampes offrent les avantages d'économie d'énergie et de durabilité du remplacement des DHI par des LED pour un faible investissement initial, ce qui permet des économies immédiates. Avec la taille et la distribution lumineuse appropriées, les clients peuvent facilement adapter les lampes LED TrueForce à leurs systèmes existants, améliorant ainsi la qualité de la lumière sans avoir à remplacer les luminaires ni à compromettre les performances d'éclairage.

Principales caractéristiques

Haute efficacité énergétique

info@elektriko.pl

Longue durée de vie de 50 000 heures

La taille et la distribution lumineuse appropriées permettent un remplacement direct

Léger

Protection contre les surtensions jusqu'à 6 kV

Applications

Solutions LED urbaines : parcs, places

Voies publiques : rues, chemins

Lieux publics — parkings, pôles de transport

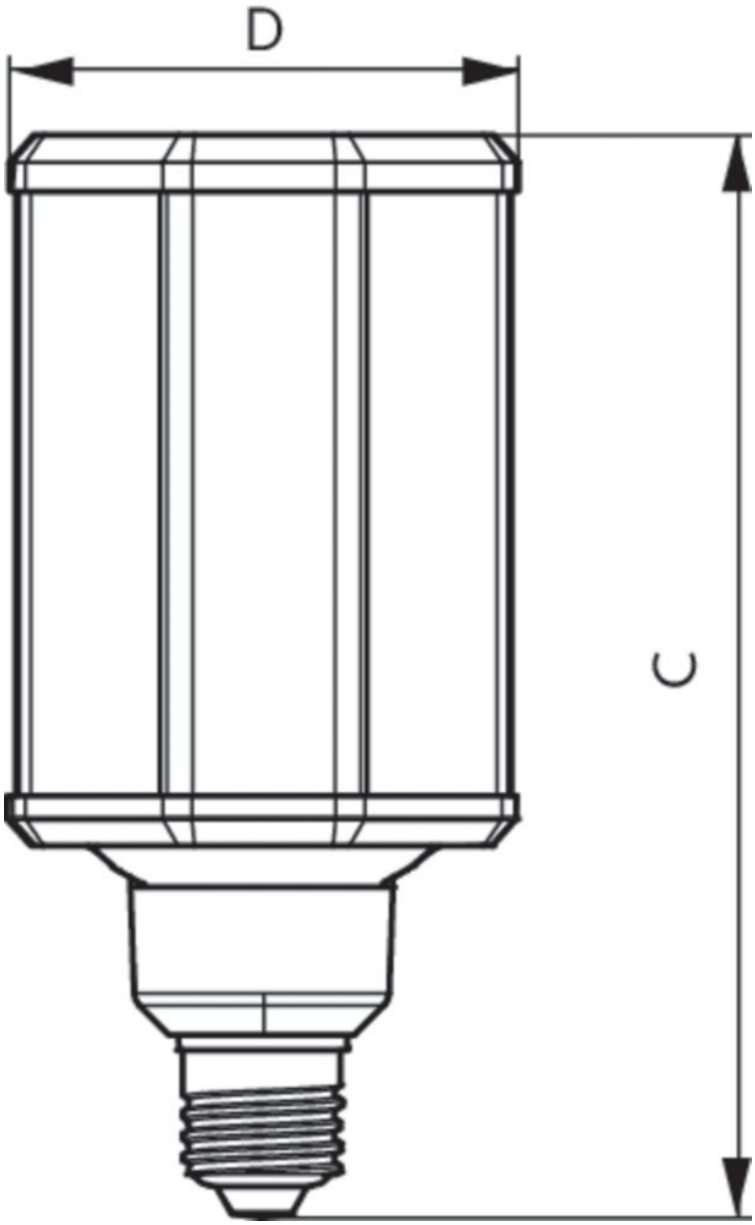

info@elektriko.pl

TForce LED HIL ND 25-80W E27 740 FR 929001296700

1 x 2900 lm

Polar intensity diagram

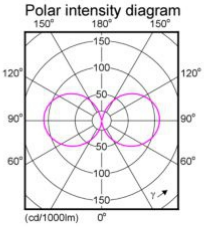

Quantity estimation diagram

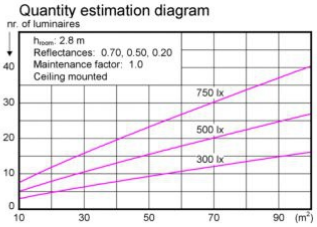

UGR diagram

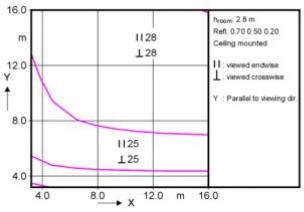

Light output ratio	1.00
Service upward	0.51
Service downward	0.49
CIE flux code	12 36 66 49 100
UGRcen (4Hx8H, 0.25H)	27

Utilisation factor table

Room Index k	Reflectances (%) for ceiling, walls and working plane (CIE)											
	0.80	0.80	0.70	0.70	0.70	0.70	0.50	0.50	0.30	0.30	0.00	
	0.50	0.50	0.50	0.50	0.50	0.30	0.30	0.10	0.30	0.10	0.00	
	0.30	0.10	0.30	0.20	0.10	0.10	0.10	0.10	0.10	0.10	0.00	
0.60	0.31	0.30	0.29	0.28	0.27	0.20	0.16	0.12	0.12	0.09	0.03	
0.80	0.40	0.38	0.36	0.35	0.34	0.26	0.21	0.17	0.17	0.13	0.06	
1.00	0.47	0.44	0.43	0.41	0.40	0.32	0.26	0.21	0.20	0.16	0.08	
1.25	0.55	0.50	0.49	0.47	0.46	0.38	0.31	0.26	0.24	0.20	0.11	
1.50	0.60	0.55	0.55	0.52	0.50	0.42	0.35	0.30	0.28	0.23	0.13	
2.00	0.69	0.62	0.63	0.60	0.57	0.49	0.41	0.36	0.33	0.29	0.17	
2.50	0.76	0.67	0.68	0.65	0.61	0.55	0.45	0.41	0.37	0.33	0.20	
3.00	0.80	0.70	0.73	0.68	0.65	0.59	0.49	0.44	0.40	0.36	0.23	
4.00	0.87	0.75	0.79	0.74	0.70	0.64	0.54	0.50	0.44	0.41	0.26	
5.00	0.92	0.79	0.83	0.77	0.73	0.68	0.57	0.54	0.47	0.44	0.29	

Ceiling mounted

Luminance Table

Plane / Cone	0.0	15.0	30.0	45.0	60.0	75.0	90.0
45.0	13341	13341	13341	13341	13341	13341	13341
50.0	14313	14313	14313	14313	14313	14313	14313
55.0	15235	15235	15235	15235	15235	15235	15235
60.0	16126	16126	16126	16126	16126	16126	16126
65.0	16985	16985	16985	16985	16985	16985	16985
70.0	17810	17810	17810	17810	17810	17810	17810
75.0	18620	18620	18620	18620	18620	18620	18620
80.0	19409	19409	19409	19409	19409	19409	19409
85.0	20173	20173	20173	20173	20173	20173	20173
90.0	20936	20936	20936	20936	20936	20936	20936

(cd/m²)

SL24818

2016-12-19

CalcuLuX Photometrics 4.5 Philips Lighting B.V. Page: 1/1

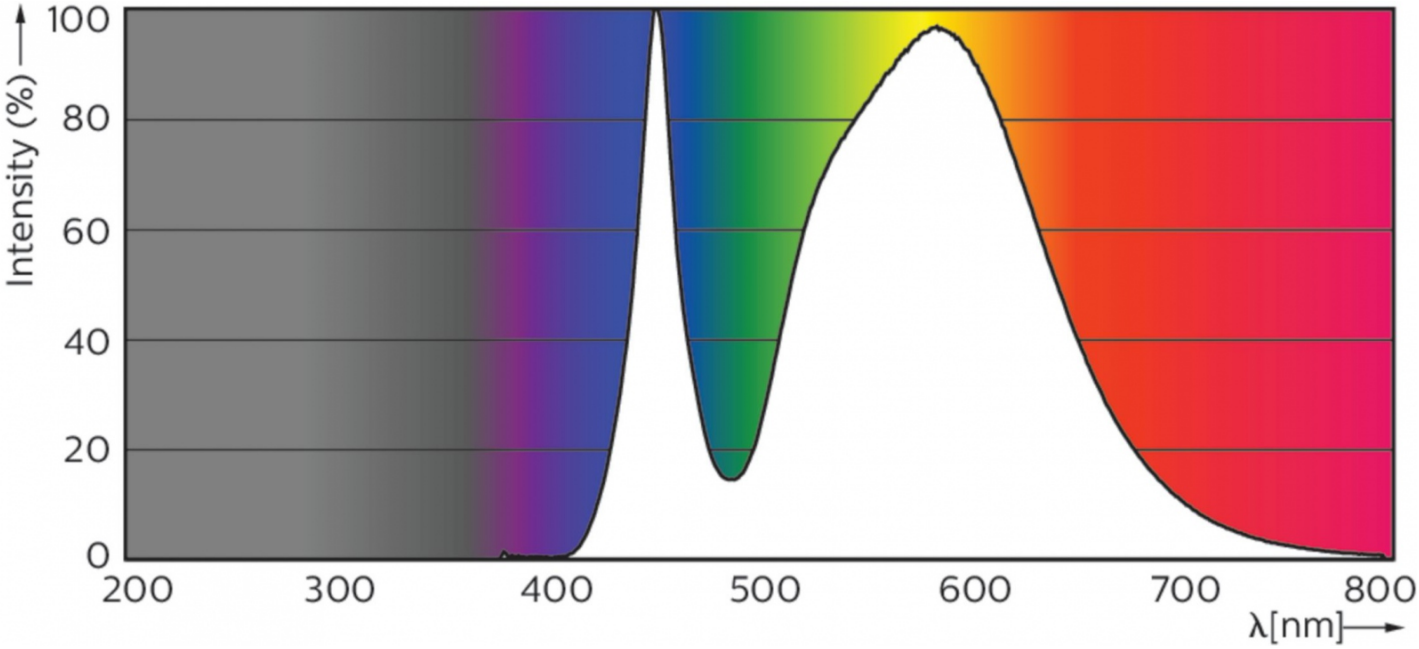

info@elektriko.pl

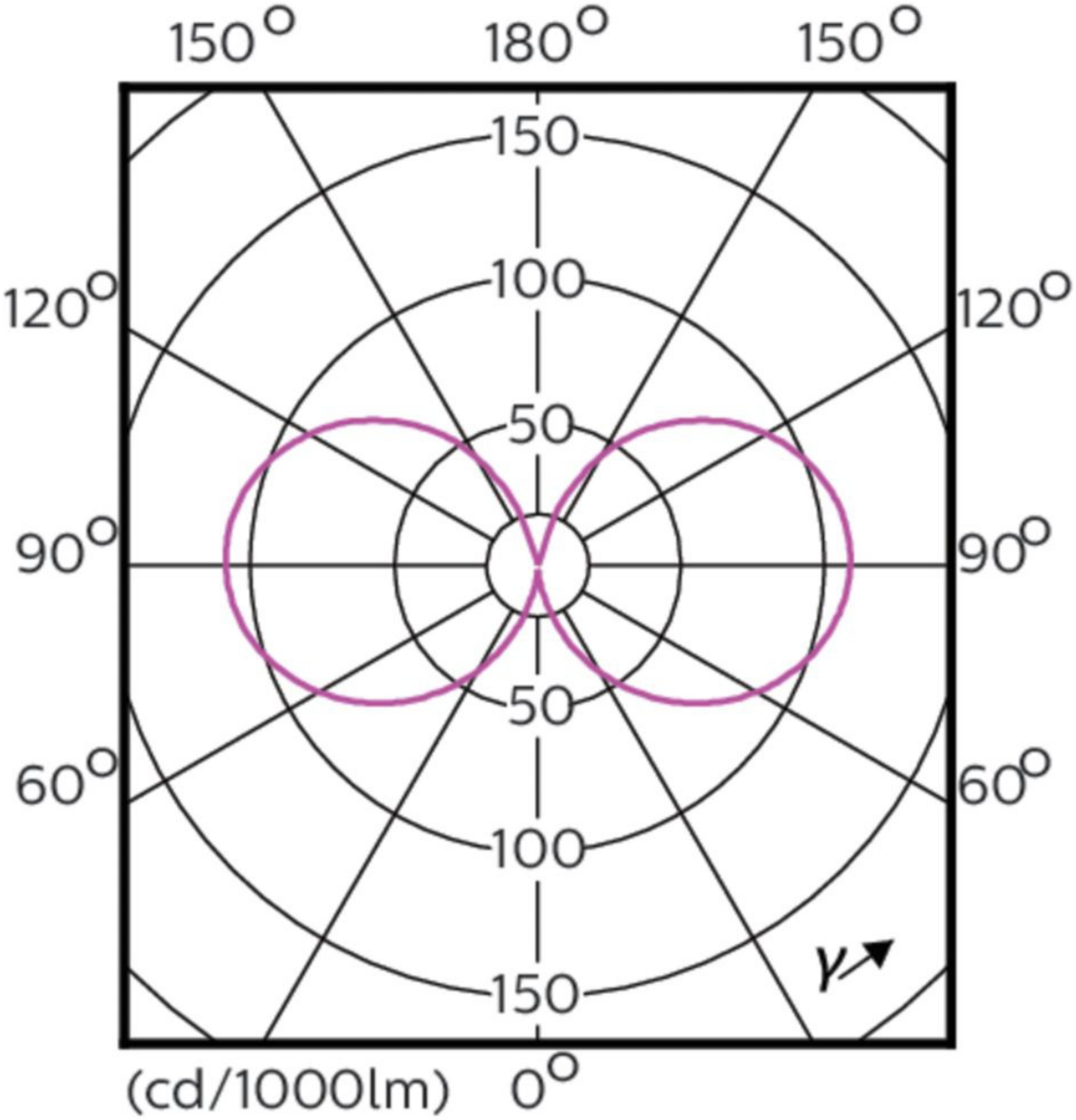

info@elektriko.pl