Ampoule LED Tforce HPL ND 32-25 W E27 740 CFL

Kod Electriquo: 89853 Kod Philips: 8718696687000

Dane techniczne:

- Numérateur – Nombre de colis dans l'emballage extérieur **6**
- Numéro de matériel (12NC) **929001296602**
- Poids net (pièces) **0.350kg**
- Poignée **E27 [E27]**
- Cycle de commutation **50000X**
- Durabilité nominale (Nom) **50000h**
- Flux lumineux (nom.) **3200lm**
- Flux lumineux (nominal) (nom) **3200lm**
- Température de couleur corrélée (nom.) **4000K**

info@elektriko.pl

- Puissance (nominale) (nom) **25W**
- Courant de la lampe (nom.) **135mA**
- Facteur de puissance (nom.) **0.9**
- Fonction de gradation **brak**
- Finition de l'ampoule **przezroczysta (CL)**
- Étiquette d'efficacité énergétique (EEL) **A++**
- Fréquence d'entrée **50 do 60Hz**
- Données techniques **25-80W**
- Code couleur **chłodnobiała (CW)**
- Efficacité lumineuse (nominale) (nominale) **128.00lm/W**
- Uniformité des couleurs
- Puissance équivalente en watts **80W**
- Convient pour l'éclairage d'accentuation **brak**
- Température maximale du boîtier (nom.) **80°C**
- Angle du faisceau lumineux (nom.) **360°**
- Tension (nominale) **220-240V**
- Consommation d'électricité en kWh/1000 h **25kWh**
- Numérateur – Nombre de colis dans l'emballage extérieur **6**
- Numéro de matériel (12NC) **929001296602**
- Poids net (pièces) **0.350kg**
- Poignée **E27 [E27]**
- Cycle de commutation **50000X**
- Durabilité nominale (Nom) **50000h**
- Flux lumineux (nom.) **3200lm**
- Flux lumineux (nominal) (nom) **3200lm**
- Température de couleur corrélée (nom.) **4000K**

- Puissance (nominale) (nom) **25W**
- Courant de la lampe (nom.) **135mA**
- Facteur de puissance (nom.) **0.9**
- Fonction de gradation **brak**
- Finition de l'ampoule **przezroczysta (CL)**
- Étiquette d'efficacité énergétique (EEL) **A++**
- Fréquence d'entrée **50 do 60Hz**
- Données techniques **25-80W**
- Code couleur **chłodnobiała (CW)**
- Efficacité lumineuse (nominale) (nominale) **128.00lm/W**
- Uniformité des couleurs
- Puissance équivalente en watts **80W**
- Convient pour l'éclairage d'accentuation **brak**
- Température maximale du boîtier (nom.) **80°C**
- Angle du faisceau lumineux (nom.) **360°**
- Tension (nominale) **220-240V**
- Consommation d'électricité en kWh/1000 h **25kWh**

Informations sur la famille

Les lampes LED Philips TrueForce offrent une solution LED simple et rapide à amortir pour remplacer les lampes à décharge à haute intensité (DHI). Ces lampes offrent les avantages d'économie d'énergie et de durabilité du remplacement des DHI par des LED pour un faible investissement initial, ce qui permet des économies immédiates. Avec la taille et la distribution lumineuse appropriées, les clients peuvent facilement adapter les lampes LED TrueForce à leurs systèmes existants, améliorant ainsi la qualité de la lumière sans avoir à remplacer les luminaires ni à compromettre les performances d'éclairage.

Principales caractéristiques

Haute efficacité énergétique

info@elektriko.pl

Longue durée de vie de 50 000 heures

La taille et la distribution lumineuse appropriées permettent un remplacement direct

Léger

Protection contre les surtensions jusqu'à 6 kV

Applications

Solutions LED urbaines : parcs, places

Voies publiques : rues, chemins

Lieux publics — parkings, pôles de transport

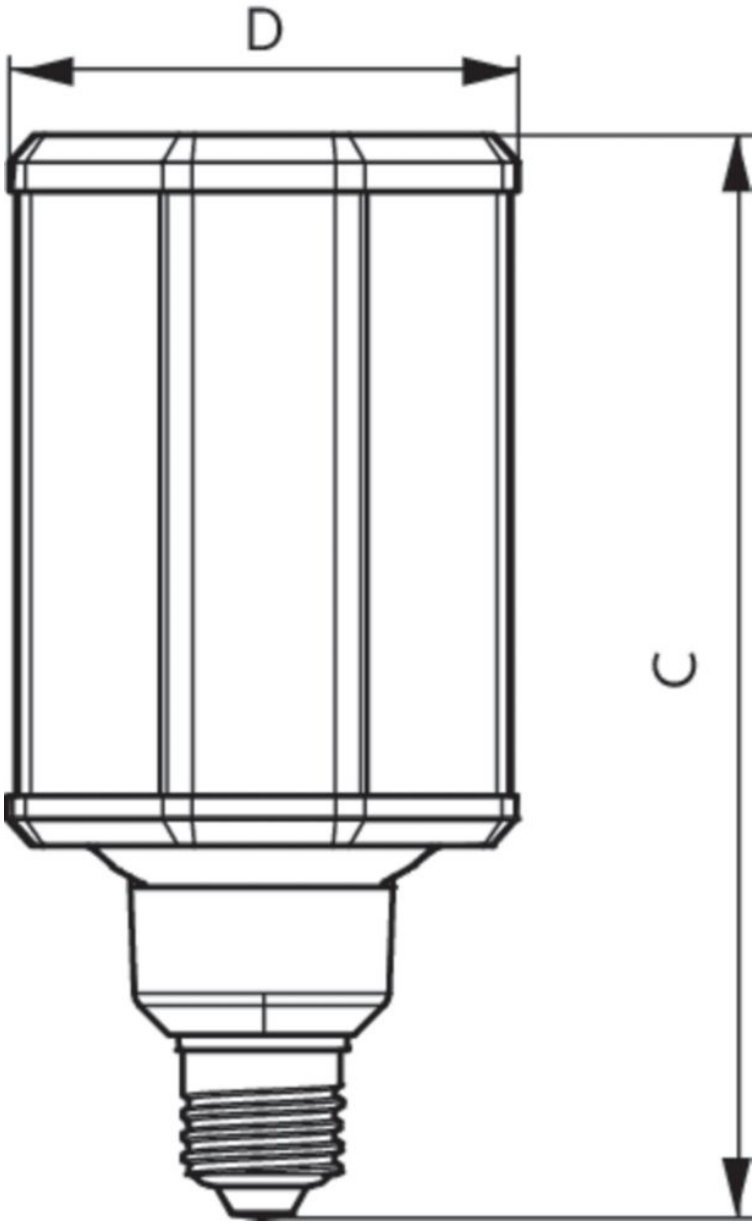

info@elektriko.pl

TForce LED HIL ND 33-125W E27 740 CL 929001296600

1 x 3200 lm

Polar intensity diagram

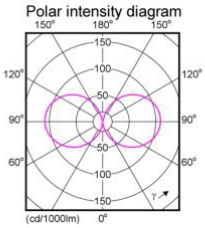

Quantity estimation diagram

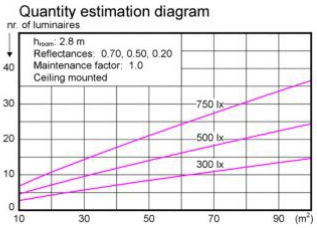

UGR diagram

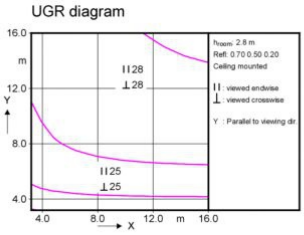

Light output ratio	1.00
Service upward	0.51
Service downward	0.49
CIE flux code	12 36 66 49 100
UGRcen (4Hx8H, 0.25H)	27

Utilisation factor table

Room Index k	Reflectances (%) for ceiling, walls and working plane (CIE)											
	0.80	0.80	0.70	0.70	0.70	0.70	0.50	0.50	0.30	0.30	0.30	0.00
	0.50	0.50	0.50	0.50	0.50	0.30	0.30	0.10	0.30	0.10	0.10	0.00
	0.30	0.10	0.30	0.20	0.10	0.10	0.10	0.10	0.10	0.10	0.10	0.00
0.60	0.31	0.30	0.29	0.28	0.27	0.20	0.16	0.12	0.12	0.09	0.09	0.03
0.80	0.40	0.38	0.36	0.35	0.34	0.26	0.21	0.17	0.17	0.13	0.13	0.06
1.00	0.47	0.44	0.43	0.41	0.40	0.32	0.26	0.21	0.20	0.16	0.16	0.08
1.25	0.55	0.50	0.49	0.47	0.46	0.38	0.31	0.26	0.24	0.20	0.20	0.11
1.50	0.60	0.55	0.55	0.52	0.50	0.42	0.35	0.30	0.28	0.23	0.23	0.13
2.00	0.69	0.62	0.63	0.60	0.57	0.49	0.41	0.36	0.33	0.29	0.29	0.17
2.50	0.76	0.67	0.68	0.65	0.61	0.55	0.45	0.41	0.37	0.33	0.33	0.20
3.00	0.80	0.70	0.73	0.68	0.65	0.59	0.49	0.44	0.40	0.36	0.36	0.23
4.00	0.87	0.75	0.79	0.74	0.70	0.64	0.54	0.50	0.44	0.41	0.41	0.26
5.00	0.92	0.79	0.83	0.77	0.73	0.68	0.57	0.54	0.47	0.44	0.44	0.29

Ceiling mounted

Luminance Table

Plane / Cone	0.0	15.0	30.0	45.0	60.0	75.0	90.0
45.0	14722	14722	14722	14722	14722	14722	14722
50.0	15794	15794	15794	15794	15794	15794	15794
55.0	16811	16811	16811	16811	16811	16811	16811
60.0	17795	17795	17795	17795	17795	17795	17795
65.0	18742	18742	18742	18742	18742	18742	18742
70.0	19652	19652	19652	19652	19652	19652	19652
75.0	20546	20546	20546	20546	20546	20546	20546
80.0	21417	21417	21417	21417	21417	21417	21417
85.0	22260	22260	22260	22260	22260	22260	22260
90.0	23102	23102	23102	23102	23102	23102	23102

(cd/m²)

SL24818

2016-12-19

CalcuLuX Photometrics 4.5 Philips Lighting B.V. Page: 1/1

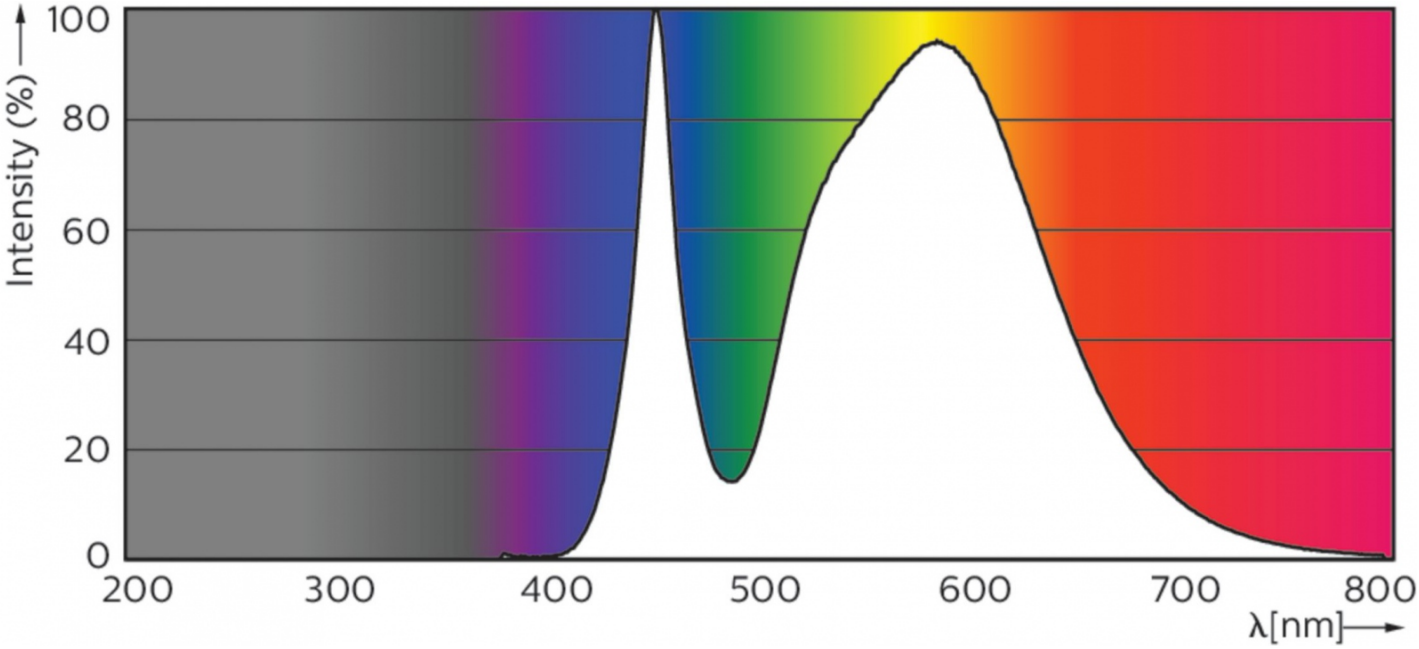

info@elektriko.pl

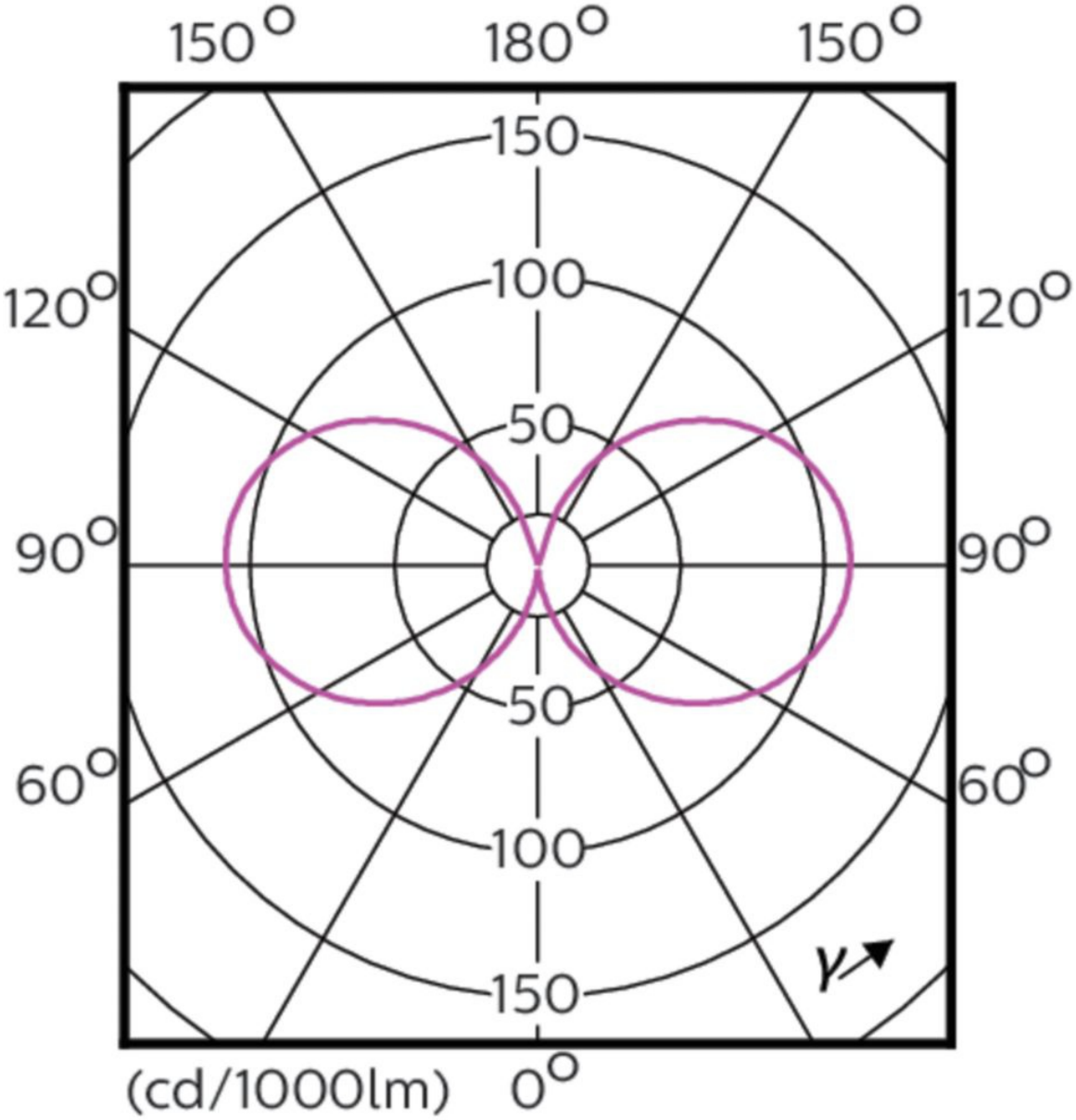

info@elektriko.pl