Variateur Uid8600/00 1-10 V

Kod Electriquo: 89857 Kod Philips: 8718291675556

Dane techniczne:

- Numérateur – Nombre de colis dans l'emballage extérieur **50**
- Numéro de matériel (12NC) **913700355603**
- Poids net (pièces) **0.118kg**
- Numérateur – Nombre de colis dans l'emballage extérieur **50**
- Numéro de matériel (12NC) **913700355603**
- Poids net (pièces) **0.118kg**

Informations sur la famille de produits

La gamme d'accessoires pour le contrôle de l'éclairage intérieur comprend plusieurs produits universels. Parmi ceux-ci : Le système Trios comprend également des potentiomètres utilisables indépendamment (pour contrôler des ballasts

info@elektriko.pl

avec des tensions de fonctionnement de 1 à 10 V) ou en combinaison avec d'autres composants du système. Les fonctionnalités des produits universels peuvent varier selon le système de contrôle de l'éclairage auquel ils sont connectés.

Caractéristiques principales

-

Applications

-

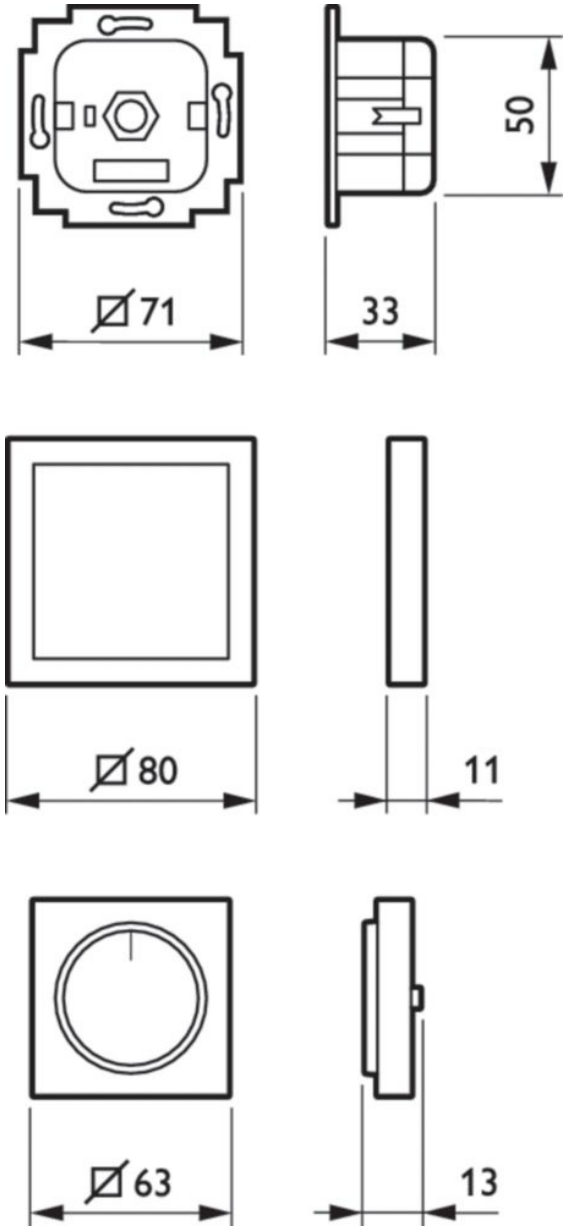

info@elektriko.pl

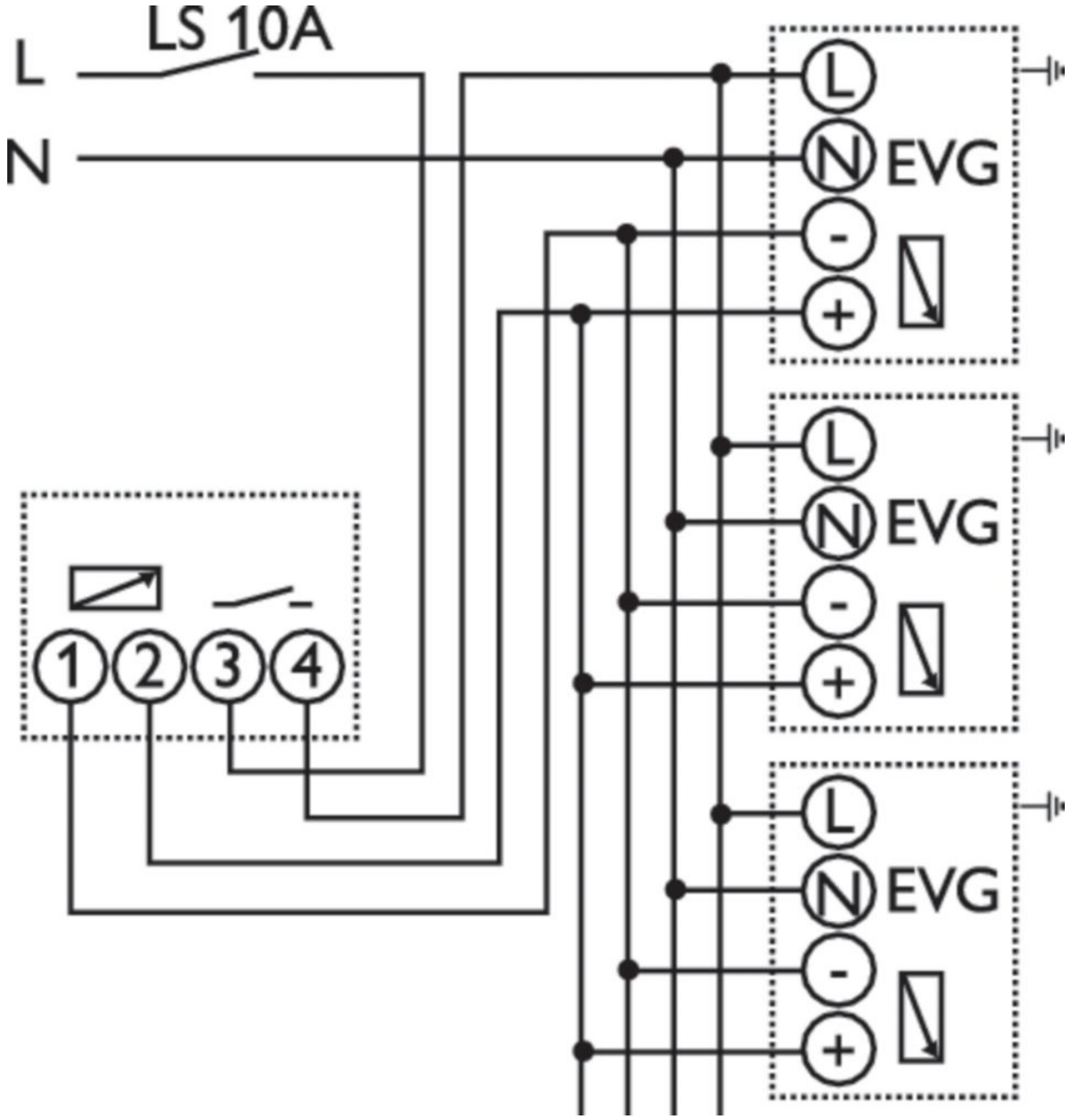

info@elektriko.pl

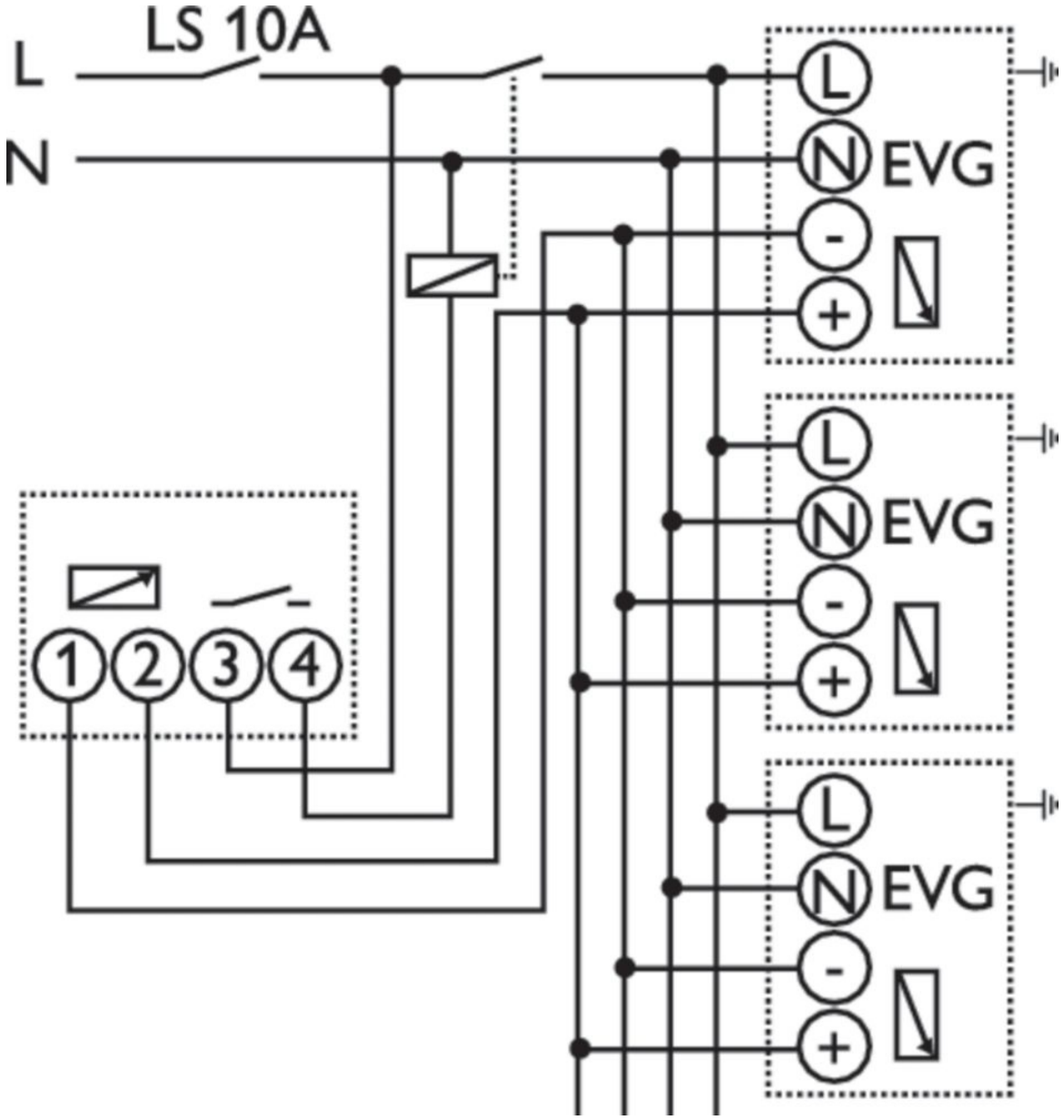

info@elektriko.pl