Ampoule LED Sm134v 37s/840 Psd W20l120 Nuit

Kod Electriquo: 89880 Kod Philips: 8718699348564

Dane techniczne:

- Puissance d'entrée initiale **35.5W**
- Flux lumineux initial **3700lm**
- couleur de la source lumineuse **840 barwa biała neutralna**
- Type d'optique **WB [szeroki rozsył]**
- Tension d'entrée **220-240V**
- Code de classe d'étanchéité IP **IP20 [Ochrona przed dotknięciem palcem]**
- Numérateur – Nombre de colis dans l'emballage extérieur **1**
- Numéro de matériel (12NC) **910925864815**
- Poids net (pièces) **3.400kg**

info@elektriko.pl

- Fonction de gradation **tak**
- Alimentation/module de puissance/transformateur **PSD [jednostka zasilająca z interfejsem DALI]**
- Comprend une alimentation électrique **tak**
- Fréquence d'entrée **50 do 60Hz**
- Code de résistance aux chocs mécaniques **IK02 [IK02]**
- Matériau du boîtier **Stal**
- Indice de rendu des couleurs initial **≥80**
- Plage de température ambiante **+10 do +40°C**
- Source lumineuse remplaçable **brak**
- Courant de démarrage **22A**
- Efficacité initiale du luminaire LED **104lm/W**
- Finition abat-jour/lentille **Z fakturą**
- Température de couleur corrélée initiale **4000K**
- Longueur totale **1170mm**
- Hauteur totale **47mm**
- Largeur totale **197mm**
- Puissance d'entrée initiale **35.5W**
- Flux lumineux initial **3700lm**
- couleur de la source lumineuse **840 barwa biała neutralna**
- Type d'optique **WB [szeroki rozsył]**
- Tension d'entrée **220-240V**
- Code de classe d'étanchéité IP **IP20 [Ochrona przed dotknięciem palcem]**
- Numérateur – Nombre de colis dans l'emballage extérieur **1**
- Numéro de matériel (12NC) **910925864815**
- Poids net (pièces) **3.400kg**

- Fonction de gradation **tak**
- Alimentation/module de puissance/transformateur **PSD [jednostka zasilająca z interfejsem DALI]**
- Comprend une alimentation électrique **tak**
- Fréquence d'entrée **50 do 60Hz**
- Code de résistance aux chocs mécaniques **IK02 [IK02]**
- Matériau du boîtier **Stal**
- Indice de rendu des couleurs initial **≥80**
- Plage de température ambiante **+10 do +40°C**
- Source lumineuse remplaçable **brak**
- Courant de démarrage **22A**
- Efficacité initiale du luminaire LED **104lm/W**
- Finition abat-jour/lentille **Z fakturą**
- Température de couleur corrélée initiale **4000K**
- Longueur totale **1170mm**
- Hauteur totale **47mm**
- Largeur totale **197mm**

Informations sur la gamme de produits

Aujourd'hui, les clients recherchent des solutions d'éclairage alliant une lumière de haute qualité, une faible consommation d'énergie et des coûts de maintenance réduits pour la quasi-totalité des bâtiments neufs et rénovés. Les nouveaux modules LED CoreLine pour montage en surface peuvent remplacer les luminaires des systèmes d'éclairage général. Le processus de sélection, d'installation et de maintenance des luminaires a été simplifié au maximum.

Caractéristiques principales

Technologie LED intégrée

Corps fin

Suspensions incluses

info@elektriko.pl

Également disponible en version encastrée pour une installation dans les faux plafonds

Applications

Éclairage général

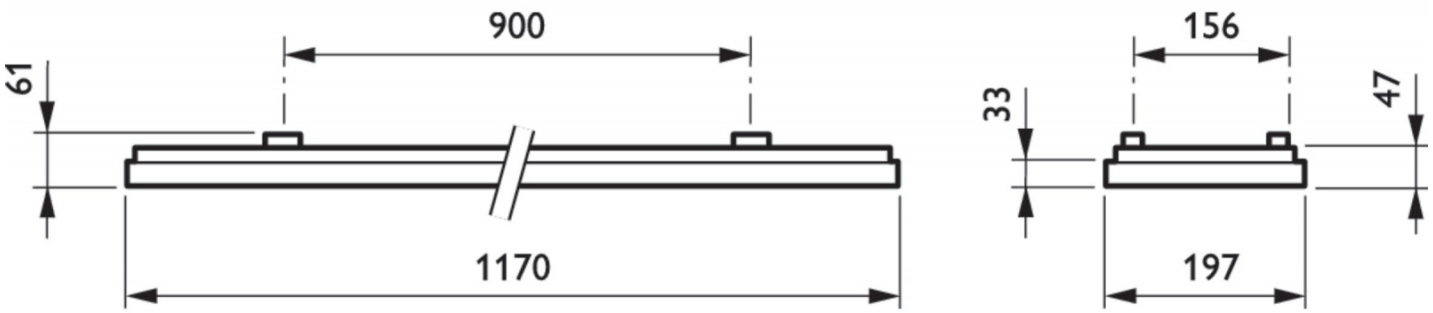

info@elektriko.pl