Rs141b Led6-32-/827 Psr Pi6 Alu

Kod Electriquo: 89898 Kod Philips: 8718699382902

Dane techniczne:

- Puissance d'entrée initiale **8W**
- Flux lumineux initial **650lm**
- couleur de la source lumineuse **827 barwa ciepło-biała**
- Type d'optique **32 [rozbieżność użyteczna 32°]**
- Tension d'entrée **220-240V**
- Code de classe d'étanchéité IP **IP44 [Ochrona przed przewodami, odporność na ochlapanie]**
- Numérateur – Nombre de colis dans l'emballage extérieur **18**
- Numéro de matériel (12NC) **912401483048**
- Poids net (pièces) **0.331kg**
- Fonction de gradation **tak**
- Alimentation/module de puissance/transformateur **PSR [jednostka zasilająca sterowalna]**

info@elektriko.pl

- Comprend une alimentation électrique **tak**
- Fréquence d'entrée **50 do 60Hz**
- Code de résistance aux chocs mécaniques **IK02 [IK02]**
- Matériau du boîtier **Odlew aluminiowy**
- Indice de rendu des couleurs initial **85**
- Plage de température ambiante **0 do +35°C**
- Source lumineuse remplaçable **brak**
- Angle du faisceau de la source lumineuse **32°**
- Courant de démarrage **7A**
- Efficacité initiale du luminaire LED **82lm/W**
- Finition abat-jour/lentille **Przezroczyste**
- Température de couleur corrélée initiale **2700K**
- Diamètre global **95mm**
- Hauteur totale **59.5mm**
- Puissance d'entrée initiale **8W**
- Flux lumineux initial **650lm**
- couleur de la source lumineuse **827 barwa ciepło-biała**
- Type d'optique **32 [rozbieżność użyteczna 32°]**
- Tension d'entrée **220-240V**
- Code de classe d'étanchéité IP **IP44 [Ochrona przed przewodami, odporność na ochlapanie]**
- Numérateur – Nombre de colis dans l'emballage extérieur **18**
- Numéro de matériel (12NC) **912401483048**
- Poids net (pièces) **0.331kg**
- Fonction de gradation **tak**
- Alimentation/module de puissance/transformateur **PSR [jednostka zasilająca sterowalna]**
- Comprend une alimentation électrique **tak**
- Fréquence d'entrée **50 do 60Hz**
- Code de résistance aux chocs mécaniques **IK02 [IK02]**
- Matériau du boîtier **Odlew aluminiowy**
- Indice de rendu des couleurs initial **85**
- Plage de température ambiante **0 do +35°C**
- Source lumineuse remplaçable **brak**
- Angle du faisceau de la source lumineuse **32°**
- Courant de démarrage **7A**
- Efficacité initiale du luminaire LED **82lm/W**
- Finition abat-jour/lentille **Przezroczyste**
- Température de couleur corrélée initiale **2700K**
- Diamètre global **95mm**
- Hauteur totale **59.5mm**
- Efficacité lumineuse **50 Lm/W**
- Puissance du système **13 W [13 W]**
- Source lumineuse incluse **TAK**
- Source lumineuse remplaçable **Nie [Nie]**
- Transformateur/alimentation électrique **PSR [Power supply unit regulating]**
- Alimentation incluse **Tak [Tak]**
- Classe de protection IP **IP54**
- Classe de protection IK **IK02**
- Dimmable **Tak [Tak]**
- Température ambiante **0 to +40°C**
- Indice d'inflammabilité **F [For mounting on normally flammable surfaces]**
- Durabilité 70% du flux lumineux **50000 hr**
- Indice de rendu des couleurs **> 80 [> 80]**
- Page totale de st. **640 Lm**
- Tension d'alimentation **220-240 V [220 to 240 V]**
- Fréquence de ligne **50-60 Hz [50 to 60 Hz]**
- Marquage CE **CE [CE mark]**

info@elektriko.pl

- Matériau du corps **ALU [Aluminum]**
- Matériau optique **PC [Polycarbonate]**
- Matériau de l'abat-jour **PC [Polycarbonate]**

CoreLine Spot encastré est une gamme de spots encastrés au plafond conçus pour remplacer les luminaires halogènes. Leur aspect halogène et leur design attrayant facilitent la transition vers l'éclairage LED. Ce luminaire permet de profiter de la lumière naturelle dans les installations d'éclairage d'accentuation. Grâce à son efficacité énergétique et à sa longue durée de vie, il est très respectueux de l'environnement. Les connecteurs rapides rendent l'installation très rapide et facile.

Caractéristiques principales

- Disponible en versions fixe et réglable
- Disponible en différentes finitions
- Choix de températures de couleur : 2 700, 3 000 et 4 000 K
- Driver haute performance de gradation
- Design fin, ~LT~ 60 mm
- Technologie Chip-on-Board (COB)
- Connecteur rapide avec option de câblage traversant

Applications

- Espaces d'accueil
- Applications décoratives
- Magasins de détail
- Couloirs
- Salles de bains et toilettes

info@elektriko.pl

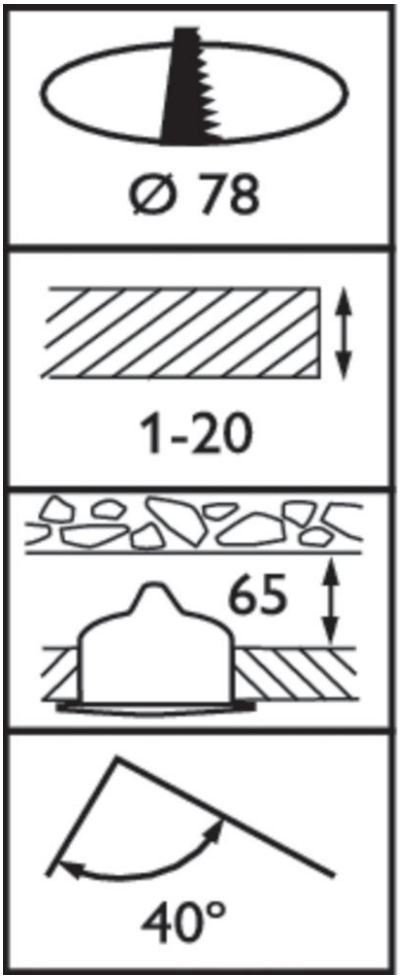

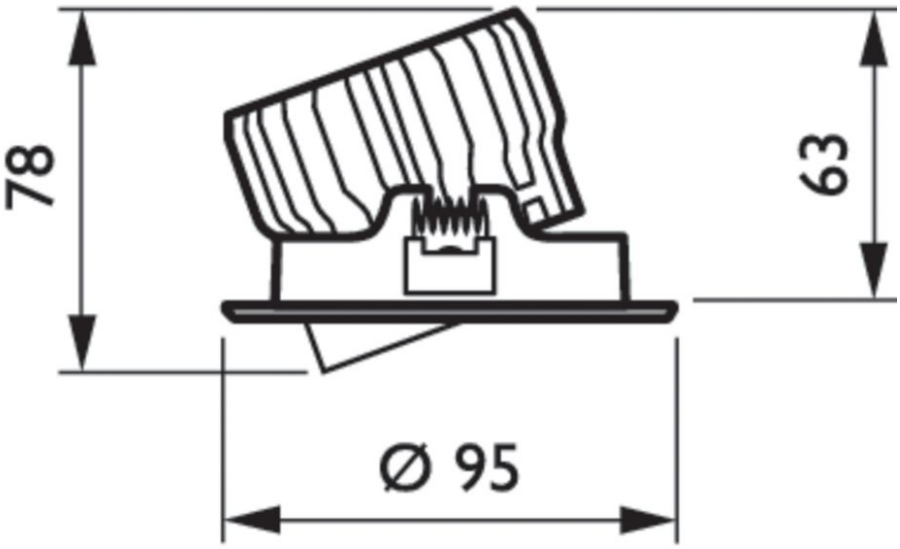

info@elektriko.pl

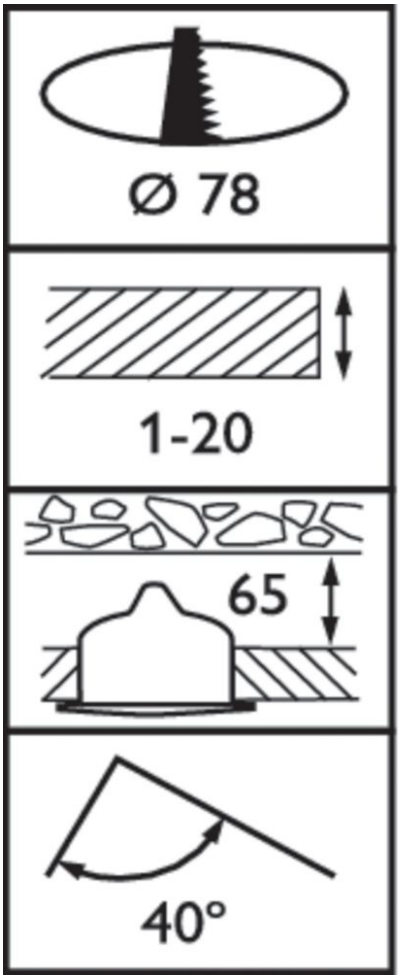

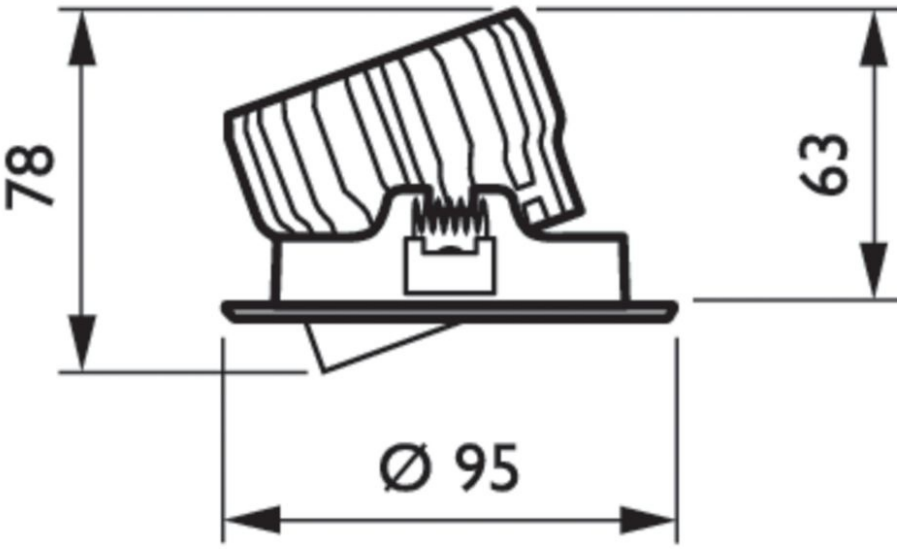

info@elektriko.pl