Alimentation RC132V LED36S/840 W60L60 Oc

Kod Electriquo: 89913 Kod Philips: 8718699380984

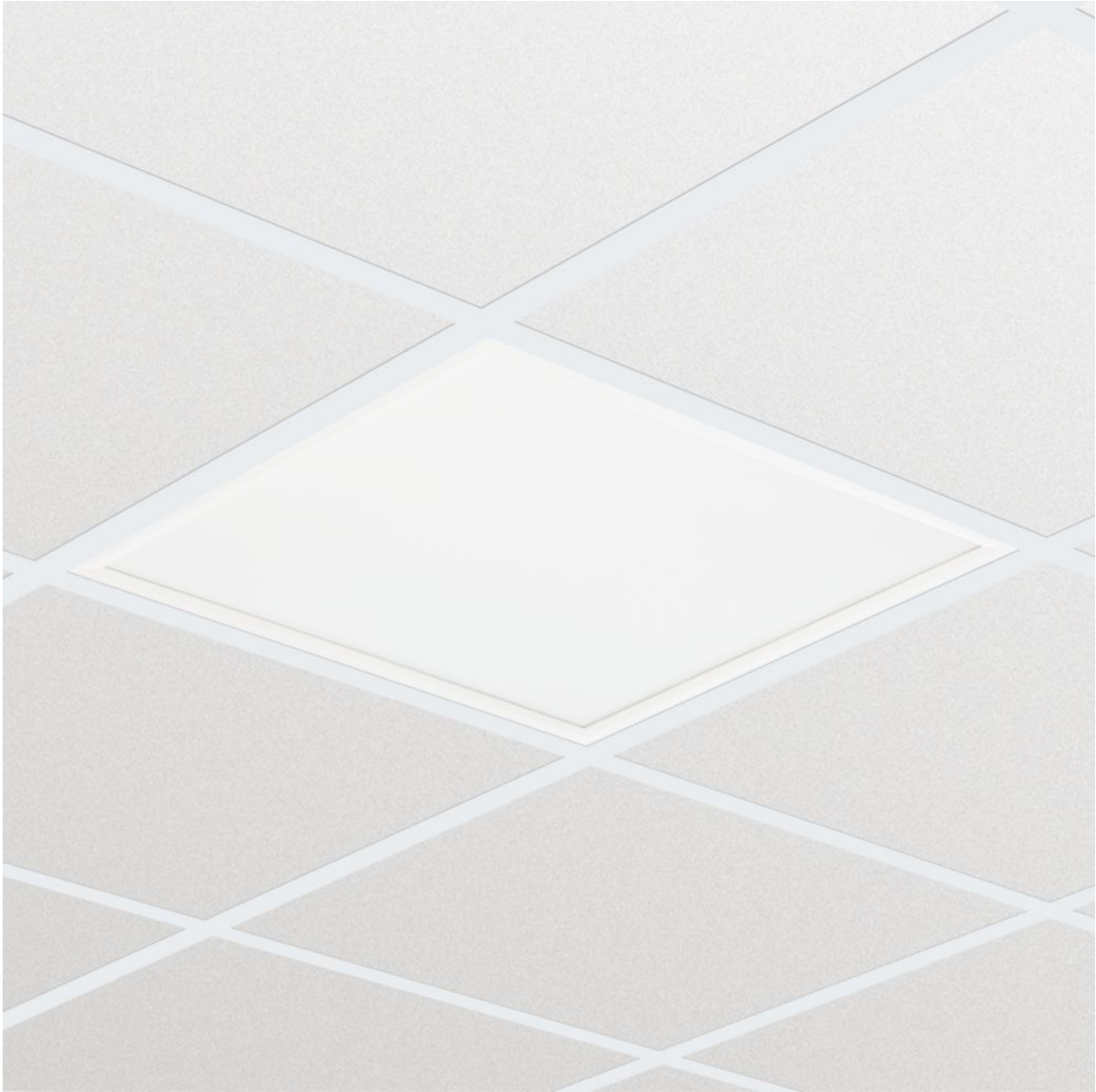

Dane techniczne:

- Puissance d'entrée initiale **36W**
- Flux lumineux initial **3600lm**
- couleur de la source lumineuse **840 barwa biała neutralna**
- Type d'optique **brak [-]**
- Tension d'entrée **220-240V**
- Numérateur – Nombre de colis dans l'emballage extérieur **1**
- Numéro de matériel (12NC) **910503910310**
- Poids net (pièces) **2.390kg**
- Fonction de gradation **brak**
- Alimentation/module de puissance/transformateur **PSU [jednostka zasilająca]**
- Comprend une alimentation électrique **tak**

info@elektriko.pl

- Fréquence d'entrée **50 do 60Hz**
- Code de résistance aux chocs mécaniques **IK02 [IK02]**
- Matériau du boîtier **Aluminium**
- Indice de rendu des couleurs initial **≥80**
- Plage de température ambiante **+10 do +40°C**
- Source lumineuse remplaçable **brak**
- Courant de démarrage **4.5A**
- Efficacité initiale du luminaire LED **100lm/W**
- Finition abat-jour/lentille **Mleczny**
- Température de couleur corrélée initiale **4000K**
- Longueur totale **597mm**
- Hauteur totale **28mm**
- Largeur totale **597mm**
- Puissance d'entrée initiale **36W**
- Flux lumineux initial **3600lm**
- couleur de la source lumineuse **840 barwa biała neutralna**
- Type d'optique **brak [-]**
- Tension d'entrée **220-240V**
- Numérateur – Nombre de colis dans l'emballage extérieur **1**
- Numéro de matériel (12NC) **910503910310**
- Poids net (pièces) **2.390kg**
- Fonction de gradation **brak**
- Alimentation/module de puissance/transformateur **PSU [jednostka zasilająca]**
- Comprend une alimentation électrique **tak**
- Fréquence d'entrée **50 do 60Hz**
- Code de résistance aux chocs mécaniques **IK02 [IK02]**
- Matériau du boîtier **Aluminium**
- Indice de rendu des couleurs initial **≥80**
- Plage de température ambiante **+10 do +40°C**
- Source lumineuse remplaçable **brak**
- Courant de démarrage **4.5A**
- Efficacité initiale du luminaire LED **100lm/W**
- Finition abat-jour/lentille **Mleczny**
- Température de couleur corrélée initiale **4000K**
- Longueur totale **597mm**
- Hauteur totale **28mm**
- Largeur totale **597mm**

Informations sur la gamme de produits

Aujourd'hui, pour la quasi-totalité des bâtiments neufs et rénovés, les clients recherchent des solutions d'éclairage offrant une lumière de haute qualité, une faible consommation d'énergie et des coûts de maintenance réduits. Les nouveaux modules de panneaux LED CoreLine peuvent remplacer les luminaires fonctionnels dans les systèmes d'éclairage général. Le processus de sélection, d'installation et de maintenance des luminaires a été simplifié au maximum.

Caractéristiques principales

Technologie LED intégrée

Forme élancée - hauteur de produit réduite pour les faux plafonds

Choix entre deux températures de couleur : 3 000 et 4 000 K

Versions (OC) conformes aux normes d'éclairage pour les bureaux (UGR 19) également disponibles

info@elektriko.pl

Applications

Éclairage général :

Bureaux

Commerces

Établissements de santé

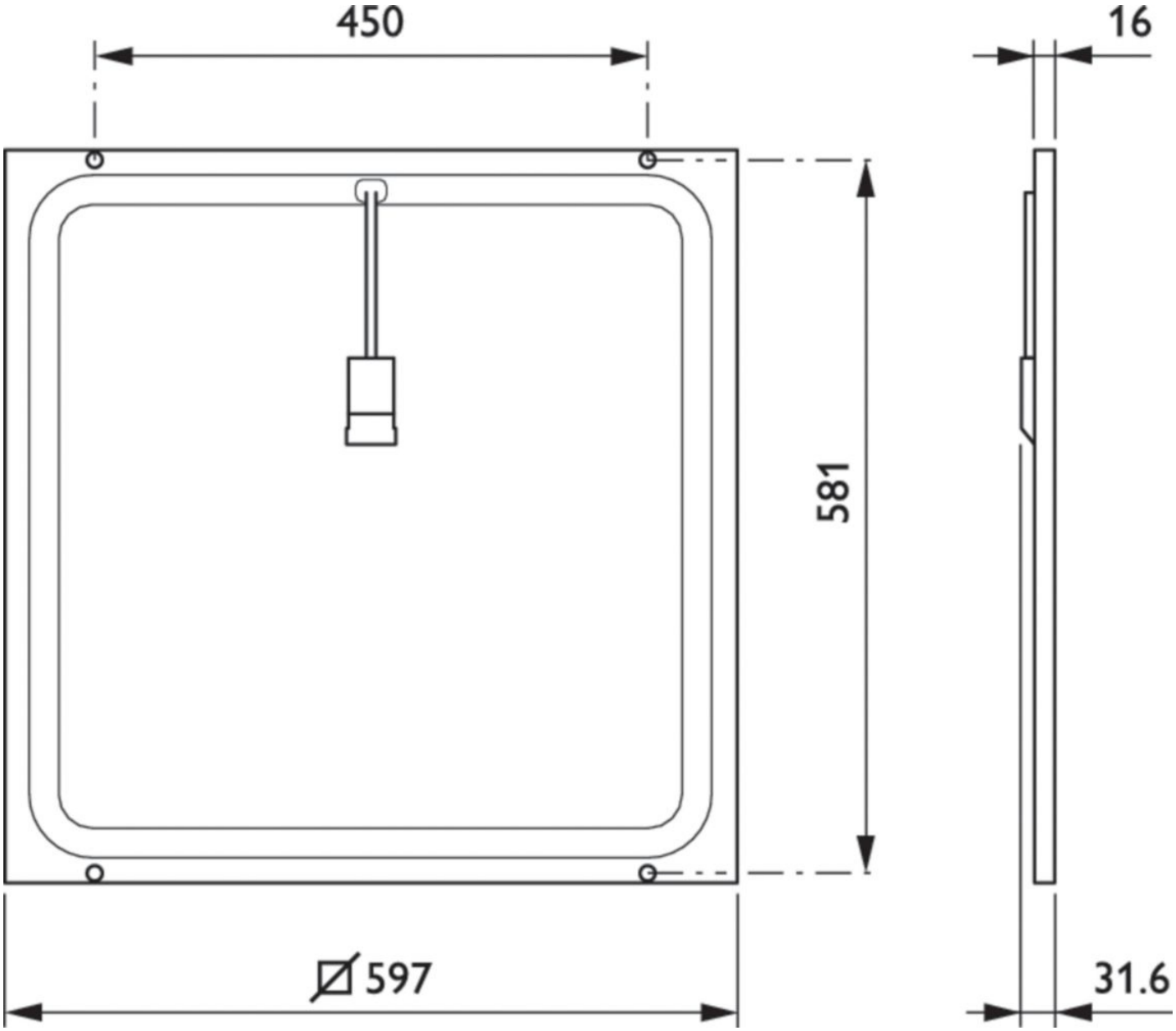

info@elektriko.pl