Lampe LED Expertcolor 6,5-35 W MR16 927 10D

Kod Electriquo: 90078 Kod Philips: 8718696738719

Dane techniczne:

- Numérateur – Nombre de colis dans l'emballage extérieur **10**
- Numéro de matériel (12NC) **929001341702**
- Poids net (pièces) **0.034kg**
- Poignée **GU5.3 [GU5.3]**
- Cycle de commutation **50000X**
- Durabilité nominale (Nom) **40000h**
- Flux lumineux (nom.) **410lm**
- Flux lumineux (nominal) (nom) **410lm**
- Température de couleur corrélée (nom.) **2700K**

info@elektriko.pl

- Puissance (nominale) (nom) **6.5W**
- Courant de la lampe (nom.) **800mA**
- Facteur de puissance (nom.) **0.7**
- Fonction de gradation **tak**
- Étiquette d'efficacité énergétique (EEL) **A**
- Données techniques **6.5-35W**
- Code couleur **ciepłobiała (WW)**
- Efficacité lumineuse (nominale) (nominale) **63.00lm/W**
- Uniformité des couleurs
- Puissance équivalente en watts **35W**
- Convient pour l'éclairage d'accentuation **tak**
- Température maximale du boîtier (nom.) **90°C**
- Lumière (Nom) **4600cd**
- Angle de faisceau nominal **10°**
- Angle du faisceau lumineux (nom.) **10°**
- Tension (nominale) **ac electronic 12V**
- Consommation d'électricité en kWh/1000 h **8kWh**
- Flux lumineux dans un cône de 90° (nominal) **410lm**
- Numérateur – Nombre de colis dans l'emballage extérieur **10**
- Numéro de matériel (12NC) **929001341702**
- Poids net (pièces) **0.034kg**
- Poignée **GU5.3 [GU5.3]**
- Cycle de commutation **50000X**
- Durabilité nominale (Nom) **40000h**
- Flux lumineux (nom.) **410lm**
- Flux lumineux (nominal) (nom) **410lm**
- Température de couleur corrélée (nom.) **2700K**

- Puissance (nominale) (nom) **6.5W**
- Courant de la lampe (nom.) **800mA**
- Facteur de puissance (nom.) **0.7**
- Fonction de gradation **tak**
- Étiquette d'efficacité énergétique (EEL) **A**
- Données techniques **6.5-35W**
- Code couleur **ciepłobiała (WW)**
- Efficacité lumineuse (nominale) (nominale) **63.00lm/W**
- Uniformité des couleurs
- Puissance équivalente en watts **35W**
- Convient pour l'éclairage d'accentuation **tak**
- Température maximale du boîtier (nom.) **90°C**
- Lumière (Nom) **4600cd**
- Angle de faisceau nominal **10°**
- Angle du faisceau lumineux (nom.) **10°**
- Tension (nominale) **ac electronic 12V**
- Consommation d'électricité en kWh/1000 h **8kWh**
- Flux lumineux dans un cône de 90° (nominal) **410lm**

Informations sur la gamme de produits

La solution MASTER LEDspot LV ExpertColor vous permet de créer une atmosphère chaleureuse et accueillante dans les hôtels, les maisons et les restaurants. Cela est rendu possible grâce à son spectre de couleurs atypique, son IRC élevé et sa fonction de gradation profonde. Le résultat est une expérience unique. De plus, son design innovant avec lentille sans finition s'intègre parfaitement à tous les intérieurs grâce à son design minimaliste. Vous pouvez également choisir parmi la gamme complète ExpertColor, y compris LEDspot MV et LEDspot Par.

Caractéristiques principales

info@elektriko.pl

Spectre de couleurs spécial remplaçant la couleur de la lumière halogène

Design brut avec lentille à rainure en V attrayante

Meilleur rendu des couleurs de sa catégorie IRC97

Gradation profonde et fluide avec compatibilité avec plusieurs transformateurs

Remplace les lampes halogènes basse tension MR16 avec culot GU5.3

Applications

Hôtels : chambres, couloirs, halls d’entrée, réceptions, restaurants, bars, cafés

Habitat : salons, chambres, couloirs

Commerces : expositions, présentoirs, boutiques, cabines d’essayage

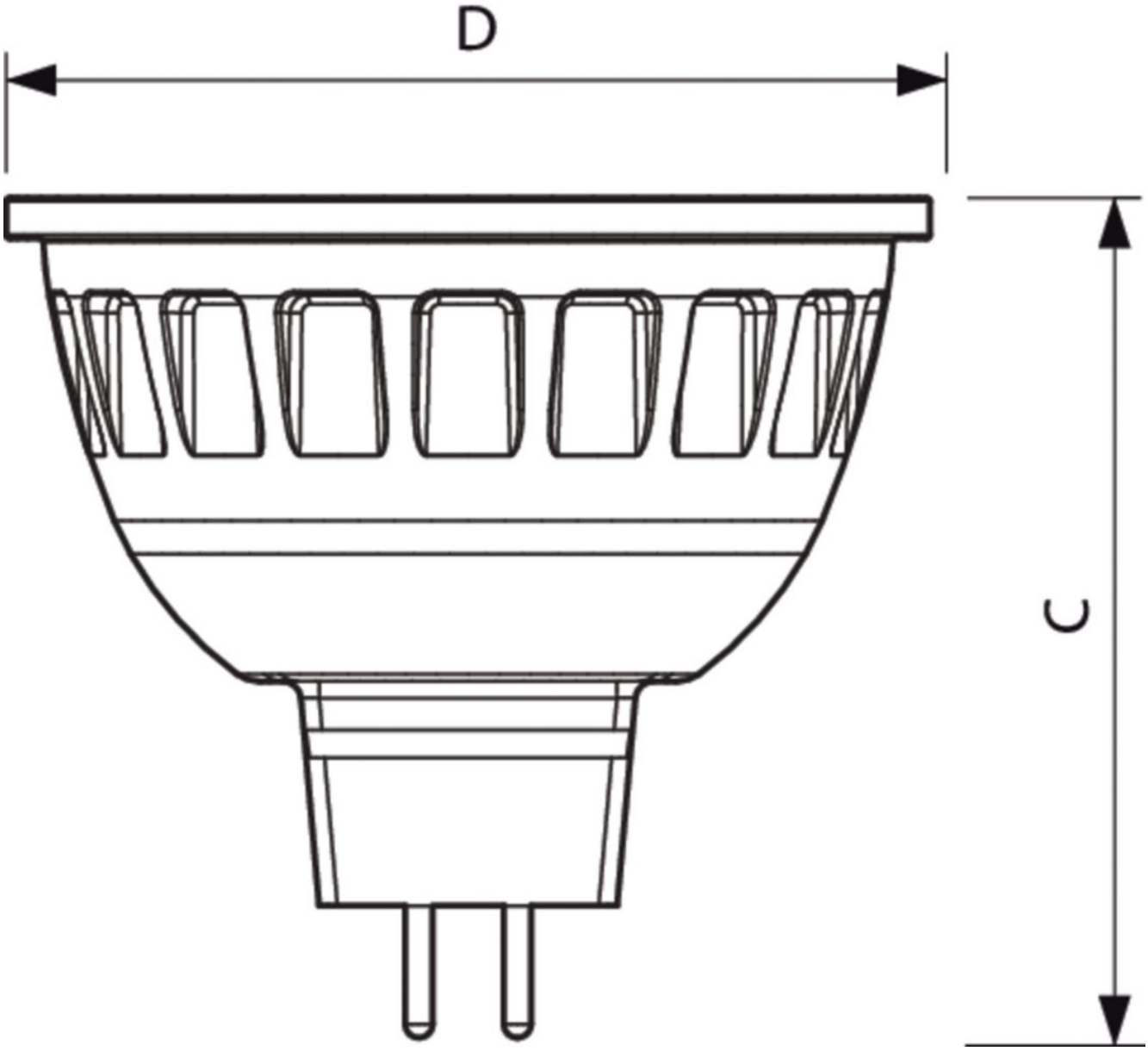

info@elektriko.pl

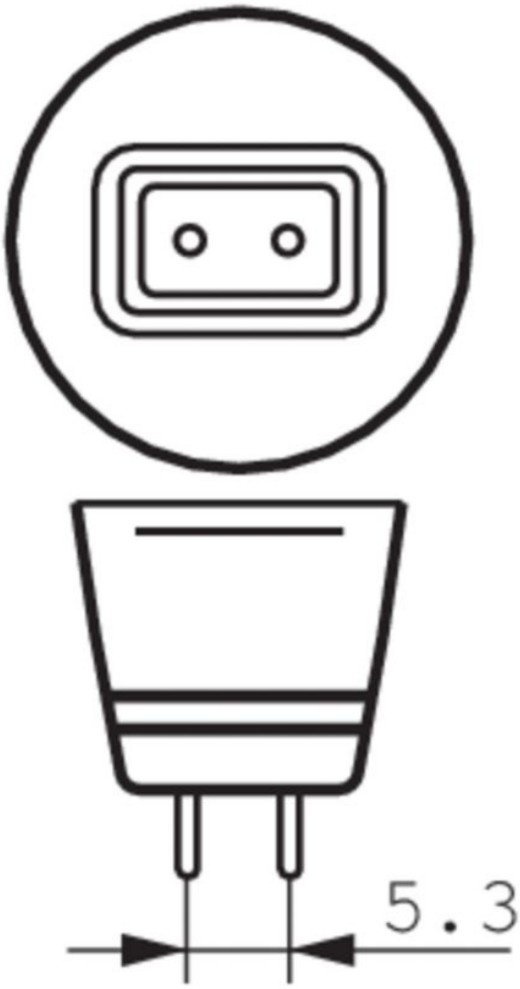

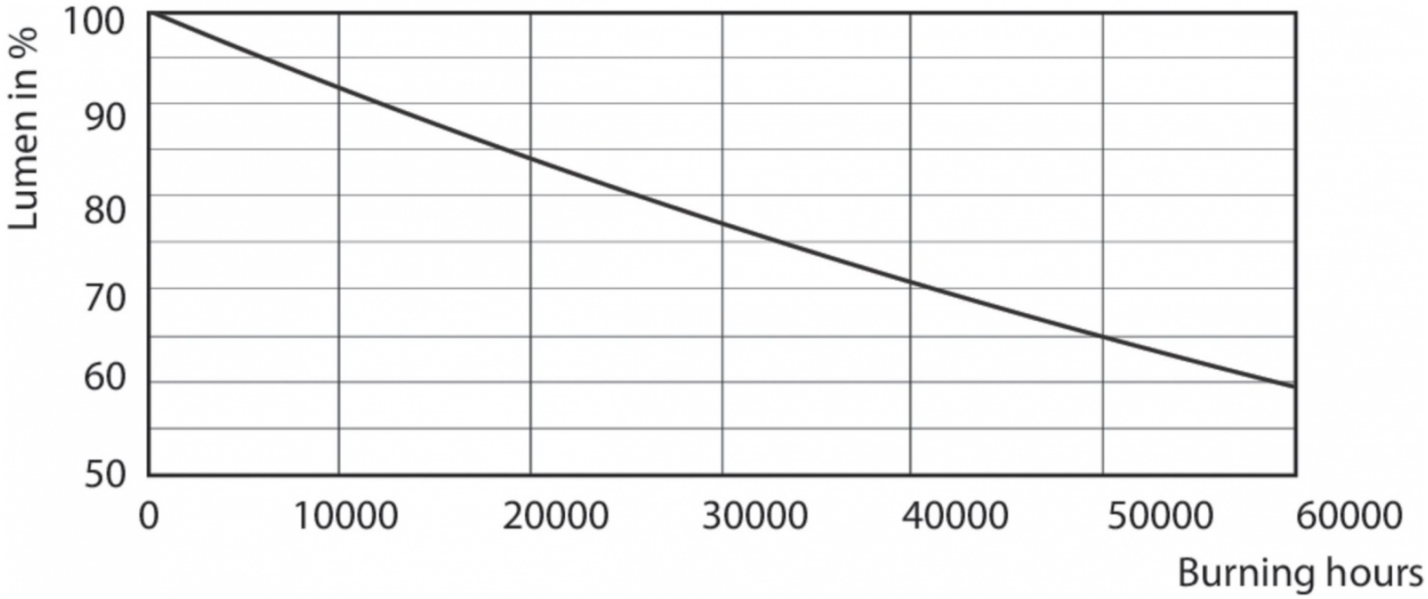

info@elektriko.pl

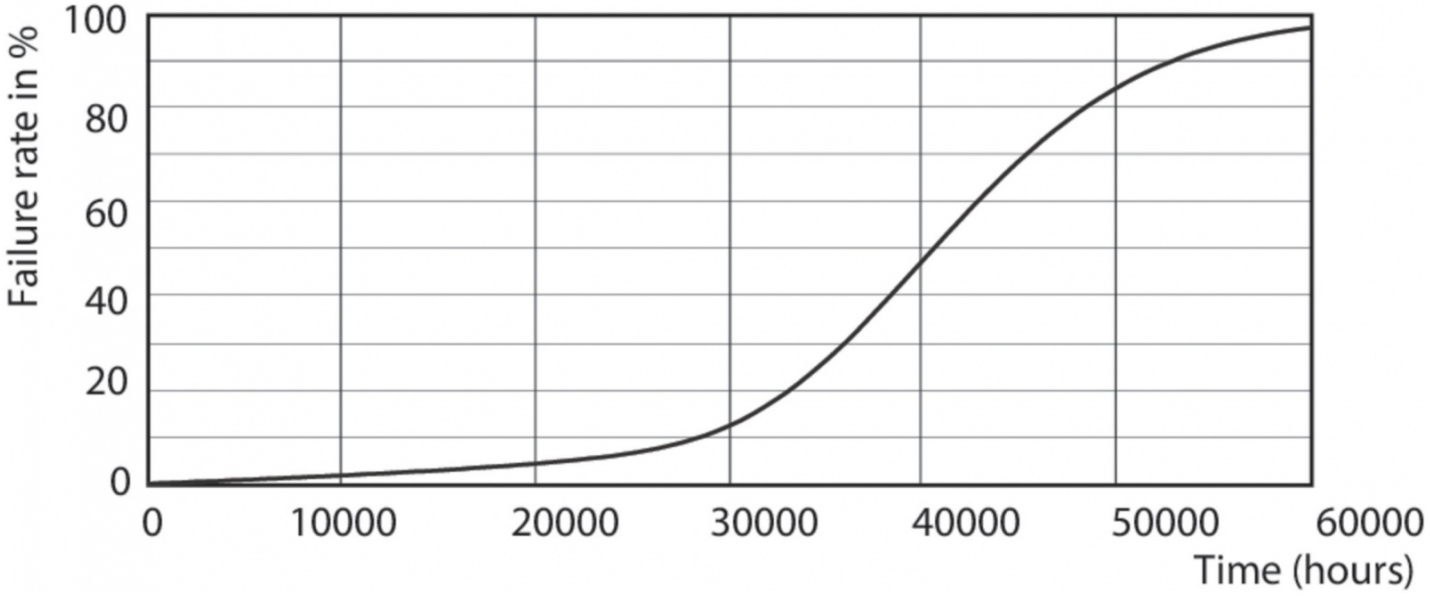

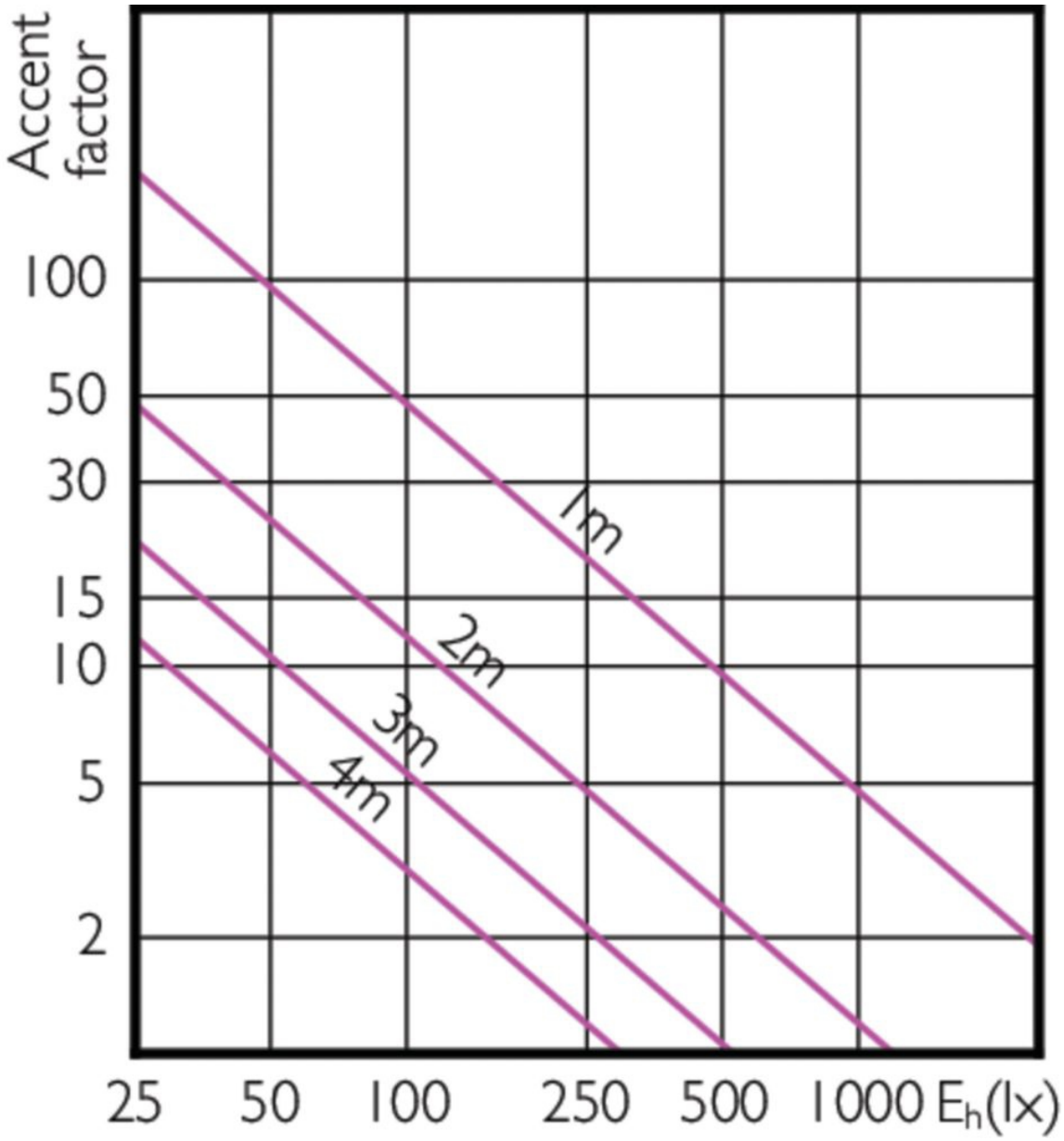

info@elektriko.pl

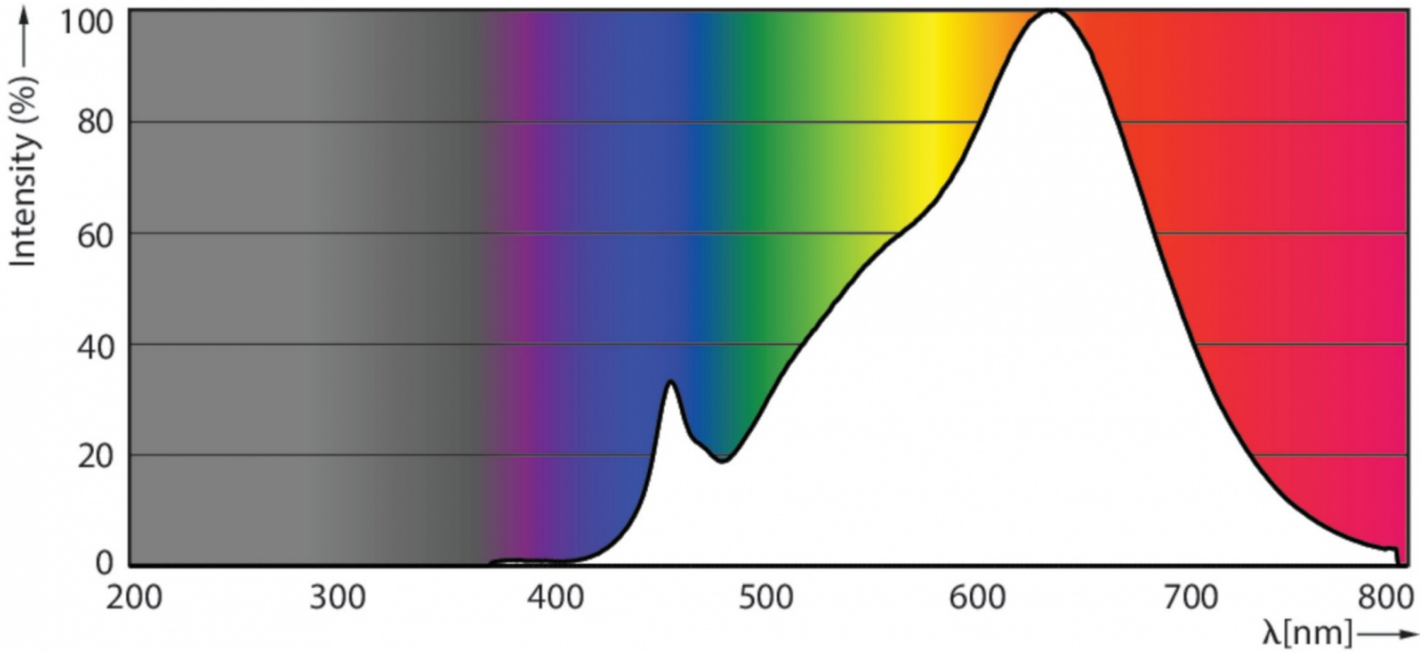

info@elektriko.pl

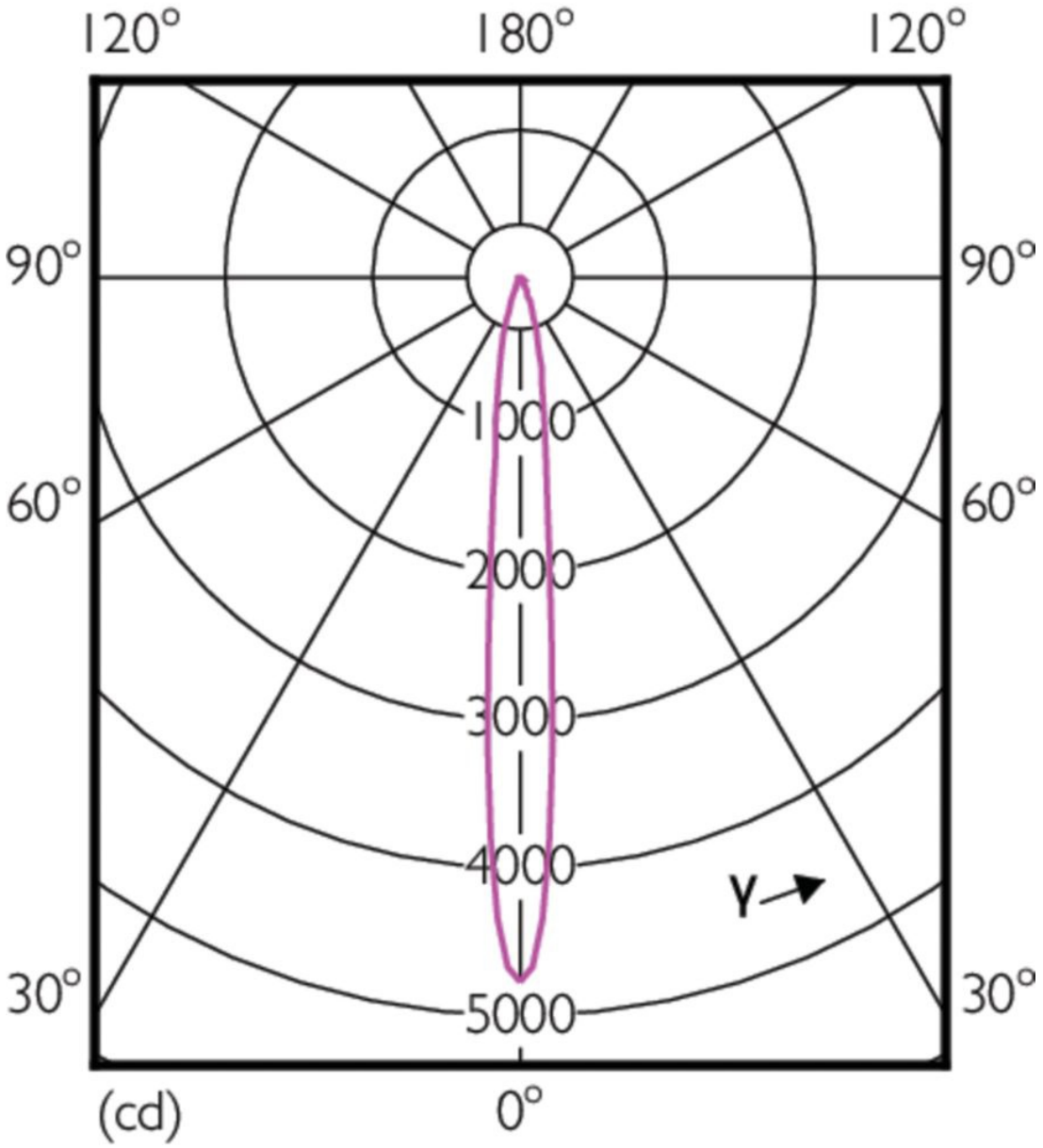

info@elektriko.pl