Spot LED Corepro 6,5-65 W Gu10 840 36d N/A

Kod Electriquo: 90149 Kod Philips: 8718696743874

Dane techniczne:

- Numérateur – Nombre de colis dans l'emballage extérieur **10**
- Numéro de matériel (12NC) **929001381302**
- Poids net (pièces) **0.038kg**
- Poignée **GU10 [GU10]**
- Cycle de commutation **50000X**
- Durabilité nominale (Nom) **15000h**
- Flux lumineux (nom.) **485lm**
- Flux lumineux (nominal) (nom) **485lm**
- Température de couleur corrélée (nom.) **4000K**
- Puissance (nominale) (nom) **5W**
- Courant de la lampe (nom.) **41mA**

info@elektriko.pl

- Facteur de puissance (nom.) **0.5**
- Fonction de gradation **brak**
- Étiquette d'efficacité énergétique (EEL) **A++**
- Fréquence d'entrée **50 do 60Hz**
- Données techniques **5-65W**
- Code couleur **chłodnobiała (CW)**
- Efficacité lumineuse (nominale) (nominale) **97.00lm/W**
- Uniformité des couleurs
- Puissance équivalente en watts **65W**
- Convient pour l'éclairage d'accentuation **tak**
- Température maximale du boîtier (nom.) **85°C**
- Lumière (Nom) **800cd**
- Angle de faisceau nominal **36°**
- Angle du faisceau lumineux (nom.) **36°**
- Tension (nominale) **220-240V**
- Consommation d'électricité en kWh/1000 h **5kWh**
- Flux lumineux dans un cône de 90° (nominal) **485lm**
- Numérateur – Nombre de colis dans l'emballage extérieur **10**
- Numéro de matériel (12NC) **929001381302**
- Poids net (pièces) **0.038kg**
- Poignée **GU10 [GU10]**
- Cycle de commutation **50000X**
- Durabilité nominale (Nom) **15000h**
- Flux lumineux (nom.) **485lm**
- Flux lumineux (nominal) (nom) **485lm**
- Température de couleur corrélée (nom.) **4000K**
- Puissance (nominale) (nom) **5W**
- Courant de la lampe (nom.) **41mA**
- Facteur de puissance (nom.) **0.5**
- Fonction de gradation **brak**
- Étiquette d'efficacité énergétique (EEL) **A++**
- Fréquence d'entrée **50 do 60Hz**
- Données techniques **5-65W**
- Code couleur **chłodnobiała (CW)**
- Efficacité lumineuse (nominale) (nominale) **97.00lm/W**
- Uniformité des couleurs
- Puissance équivalente en watts **65W**
- Convient pour l'éclairage d'accentuation **tak**
- Température maximale du boîtier (nom.) **85°C**
- Lumière (Nom) **800cd**
- Angle de faisceau nominal **36°**
- Angle du faisceau lumineux (nom.) **36°**
- Tension (nominale) **220-240V**
- Consommation d'électricité en kWh/1000 h **5kWh**
- Flux lumineux dans un cône de 90° (nominal) **485lm**

Oprawa Classic LEDspotMV ma klasyczną konstrukcję i świeci ciepłym światłem przypominającym halogenowe, a przy tym pozwala zmniejszyć koszty energii o około 90%. Pasują do większości istniejących opraw z gniazdem GU10. Są przewidziane jako zamienniki lamp halogenowych i żarówek. Lampy LED zapewniają doskonałą energooszczędność i ograniczają koszty konserwacji.

info@elektriko.pl

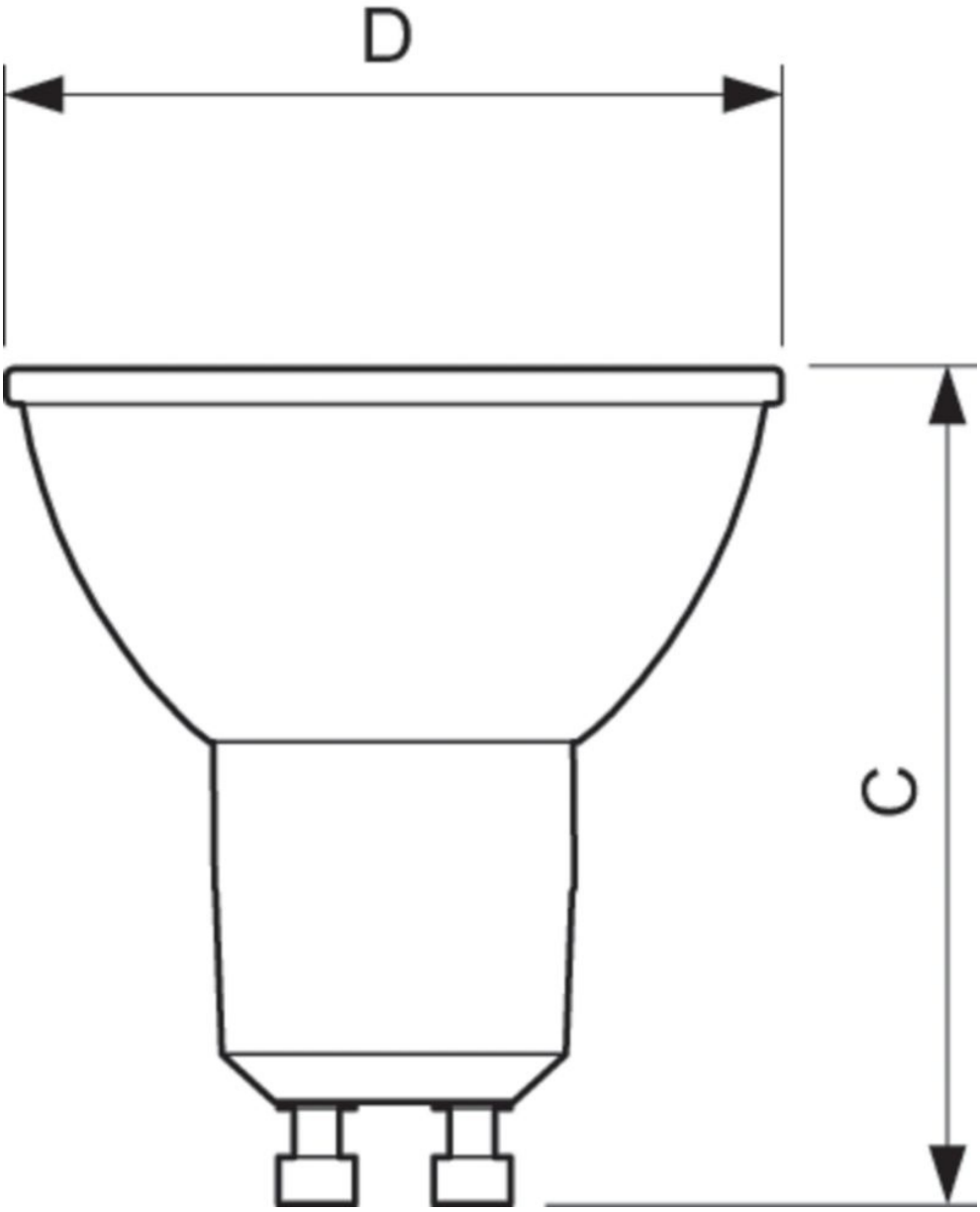

info@elektriko.pl

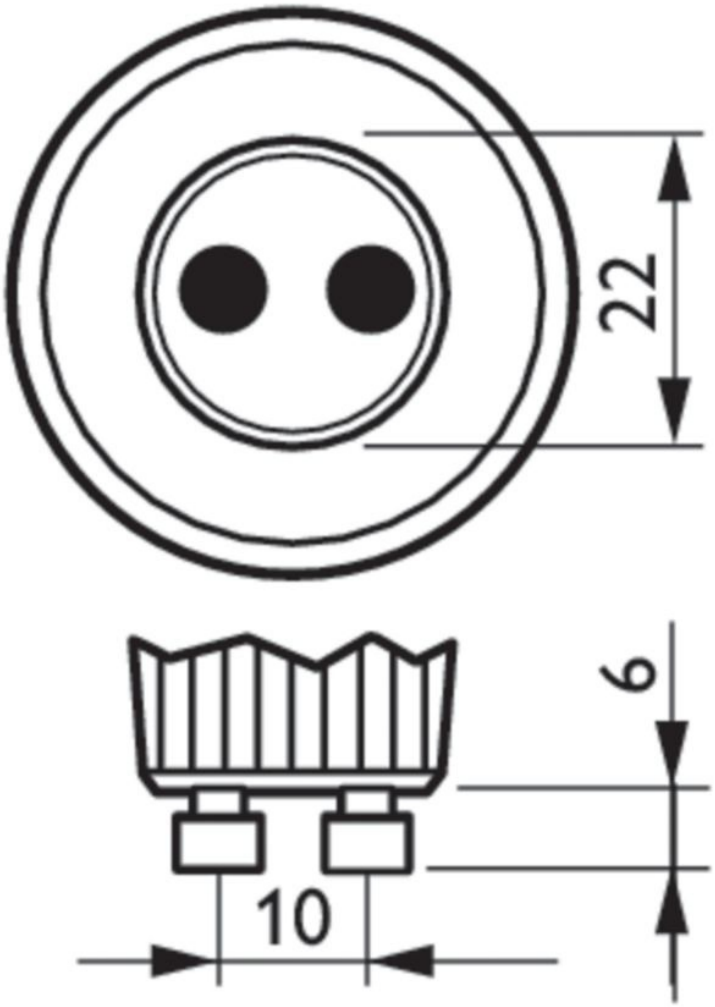

info@elektriko.pl