Bpp008 Led-mp 830 Psu I Gr 60p

Kod Electriquo: 90264 Kod Philips: 8710163311012



Dane techniczne:

- Puissance d'entrée initiale **27W**
- Flux lumineux initial **2300lm**
- couleur de la source lumineuse **barwa biała neutralna**
- Teinte/verres **AC-MLO [akrylowa optyka z mikrosoczewek]**
- Tension d'entrée **220-240V**
- Code de classe d'étanchéité IP **IP65 [Zabezpieczone przed przenikaniem kurzu, odporne na strumień wody]**
- Numérateur – Nombre de colis dans l'emballage extérieur **1**
- Numéro de matériel (12NC) **911401663503**
- Poids net (pièces) **4.500kg**
- Fonction de gradation **brak**

info@elektriko.pl

- Alimentation/module de puissance/transformateur **PSU [jednostka zasilająca]**
- Comprend une alimentation électrique **tak**
- Fréquence d'entrée **50 do 60Hz**
- Code de résistance aux chocs mécaniques **IK08 [IK08]**
- Matériau du boîtier **Odlew aluminiowy**
- Indice de rendu des couleurs initial **80**
- Plage de température ambiante **-40 do +50°C**
- Source lumineuse remplaçable **brak**
- Courant de démarrage **2.56A**
- Efficacité initiale du luminaire LED **85lm/W**
- La période d'utilisation appropriée du L80B10 **50000h**
- Finition abat-jour/lentille **Przezroczyste**
- Température de couleur corrélée initiale **3000K**
- Diamètre global **578mm**
- Hauteur totale **265mm**
- Type de moteur LED **LED**
- Puissance d'entrée initiale **27W**
- Flux lumineux initial **2300lm**
- couleur de la source lumineuse **barwa biała neutralna**
- Teinte/verres **AC-MLO [akrylowa optyka z mikrosoczewek]**
- Tension d'entrée **220-240V**
- Code de classe d'étanchéité IP **IP65 [Zabezpieczone przed przenikaniem kurzu, odporne na strumień wody]**
- Numérateur – Nombre de colis dans l'emballage extérieur **1**
- Numéro de matériel (12NC) **911401663503**
- Poids net (pièces) **4.500kg**
- Fonction de gradation **brak**

- Alimentation/module de puissance/transformateur **PSU [jednostka zasilająca]**
- Comprend une alimentation électrique **tak**
- Fréquence d'entrée **50 do 60Hz**
- Code de résistance aux chocs mécaniques **IK08 [IK08]**
- Matériau du boîtier **Odlew aluminiowy**
- Indice de rendu des couleurs initial **80**
- Plage de température ambiante **-40 do +50°C**
- Source lumineuse remplaçable **brak**
- Courant de démarrage **2.56A**
- Efficacité initiale du luminaire LED **85lm/W**
- La période d'utilisation appropriée du L80B10 **50000h**
- Finition abat-jour/lentille **Przezroczyste**
- Température de couleur corrélée initiale **3000K**
- Diamètre global **578mm**
- Hauteur totale **265mm**
- Type de moteur LED **LED**

Informations sur la famille de produits

Selon la nouvelle réglementation, à partir de 2015, il sera interdit d'utiliser des lampes contenant du mercure. Cela signifie également que tous les luminaires équipés de telles sources devront être remplacés. D'autre part, le nombre de luminaires existants est considérable et les municipalités disposent généralement de budgets limités pour ce type de travaux, surtout en période de crise économique. Parallèlement, ces mêmes autorités sont confrontées à une pression croissante pour économiser l'énergie et réduire la pollution lumineuse nocturne (de nombreux luminaires pour lampes au mercure sont dotés d'abat-jour transparents qui diffusent la lumière dans toutes les directions). StreetSaver est une solution abordable et de haute qualité. Grâce à son aide, les autorités municipales peuvent résoudre tous les problèmes ci-dessus en une seule opération, en remplaçant les lampes au mercure par un système basé sur la technologie LED pour un investissement financier minimal.

info@elektriko.pl

Caractéristiques principales

Conception spécialement adaptée à la technologie LED

Corps en aluminium et couvercle plat en polycarbonate

Prêt à être connecté dans un logement de colonne grâce au câble de 6 m fourni

Applications

Zones résidentielles

Places et parcs

Zones piétonnes

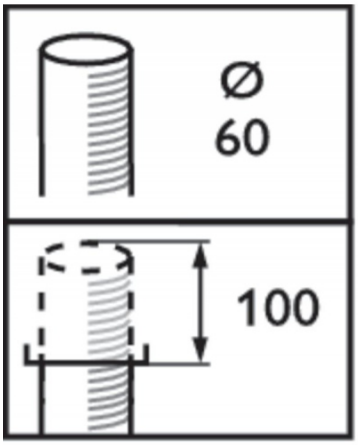

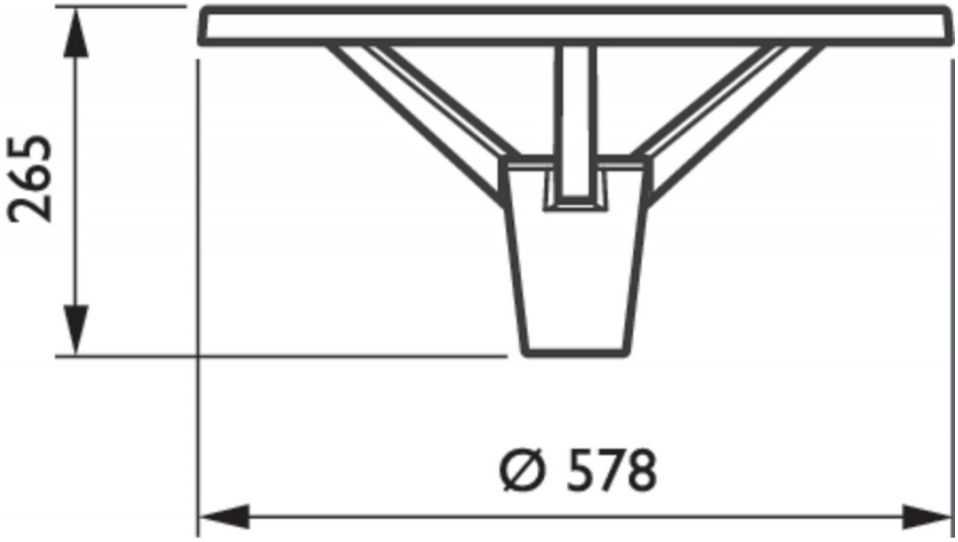

info@elektriko.pl