Bvp125 Led80-4s/740S

Kod Electriquo: 90289 Kod Philips: 8718699455903

Dane techniczne:

- Puissance d'entrée initiale **63W**
- Flux lumineux initial **8000lm**
- couleur de la source lumineuse **740 barwa biała neutralna**
- Teinte/verres **FG [płaska szyba]**
- Tension d'entrée **220-240V**
- Code de classe d'étanchéité IP **IP66 [Zabezpieczone przed przenikaniem kurzu, odporne na strumień wody]**
- Numérateur – Nombre de colis dans l'emballage extérieur **1**
- Numéro de matériel (12NC) **912300024004**
- Poids net (pièces) **4.750kg**
- Fonction de gradation **brak**

info@elektriko.pl

- Alimentation/module de puissance/transformateur **PSU [jednostka zasilająca]**
- Comprend une alimentation électrique **tak**
- Fréquence d'entrée **50 do 60Hz**
- Code de résistance aux chocs mécaniques **IK08 [IK08]**
- Matériau du boîtier **Aluminium**
- Indice de rendu des couleurs initial **> 70**
- Plage de température ambiante **-40 do +35°C**
- Source lumineuse remplaçable **brak**
- Courant de démarrage **53A**
- Efficacité initiale du luminaire LED **133lm/W**
- La période d'utilisation appropriée du L80B10 **70000h**
- Finition abat-jour/lentille **Przezroczyste**
- Température de couleur corrélée initiale **4000K**
- Longueur totale **388.5mm**
- Hauteur totale **67.4mm**
- Largeur totale **265mm**
- Type de moteur LED **LED**
- Puissance d'entrée initiale **63W**
- Flux lumineux initial **8000lm**
- couleur de la source lumineuse **740 barwa biała neutralna**
- Teinte/verres **FG [płaska szyba]**
- Tension d'entrée **220-240V**
- Code de classe d'étanchéité IP **IP66 [Zabezpieczone przed przenikaniem kurzu, odporne na strumień wody]**
- Numérateur – Nombre de colis dans l'emballage extérieur **1**
- Numéro de matériel (12NC) **912300024004**
- Poids net (pièces) **4.750kg**
- Fonction de gradation **brak**
- Alimentation/module de puissance/transformateur **PSU [jednostka zasilająca]**
- Comprend une alimentation électrique **tak**
- Fréquence d'entrée **50 do 60Hz**
- Code de résistance aux chocs mécaniques **IK08 [IK08]**
- Matériau du boîtier **Aluminium**
- Indice de rendu des couleurs initial **> 70**
- Plage de température ambiante **-40 do +35°C**
- Source lumineuse remplaçable **brak**
- Courant de démarrage **53A**
- Efficacité initiale du luminaire LED **133lm/W**
- La période d'utilisation appropriée du L80B10 **70000h**
- Finition abat-jour/lentille **Przezroczyste**
- Température de couleur corrélée initiale **4000K**
- Longueur totale **388.5mm**
- Hauteur totale **67.4mm**
- Largeur totale **265mm**
- Type de moteur LED **LED**

Informations sur la gamme de produits

CoreLine Tempo medium est une gamme de projecteurs à très haute efficacité lumineuse, conçue pour remplacer directement les luminaires conventionnels sans modifier l'installation électrique et les mâts existants. Un ensemble spécifique de variantes facilite le choix du produit de remplacement le plus adapté. Facile à installer, CoreLine Tempo medium offre un flux lumineux adapté à divers domaines d'application et un large choix de systèmes optiques asymétriques et symétriques hautes performances. Le kit comprend un support de montage universel en U et un câble terminé par un connecteur IP68 à 3 pôles.

Principales caractéristiques

info@elektriko.pl

Haute efficacité lumineuse : jusqu'à 130 lm/W Remplacement direct des sources lumineuses conventionnelles : HID 150 W et HPI-T jusqu'à 250 W Flux lumineux : 8 000, 12 000 lm Longue durée de vie : 70 000 heures (L80B10 à Ta 25 °C) Optiques asymétriques et symétriques de haute qualité Support de montage universel en U et connecteur externe à 3 pôles enfichable Protection IP68 Protection contre les surtensions : 6 kV/8 kV Construction robuste IP66-IK08 Conformité aux normes : CE, ENEC, ROHS Options de conception : système de contrôle Dali, câble spécial CCT 3 000 K, revêtement anticorrosion supplémentaire

Applications

Installations sportives et récréatives

Bâtiment façades

Panneaux d'affichage

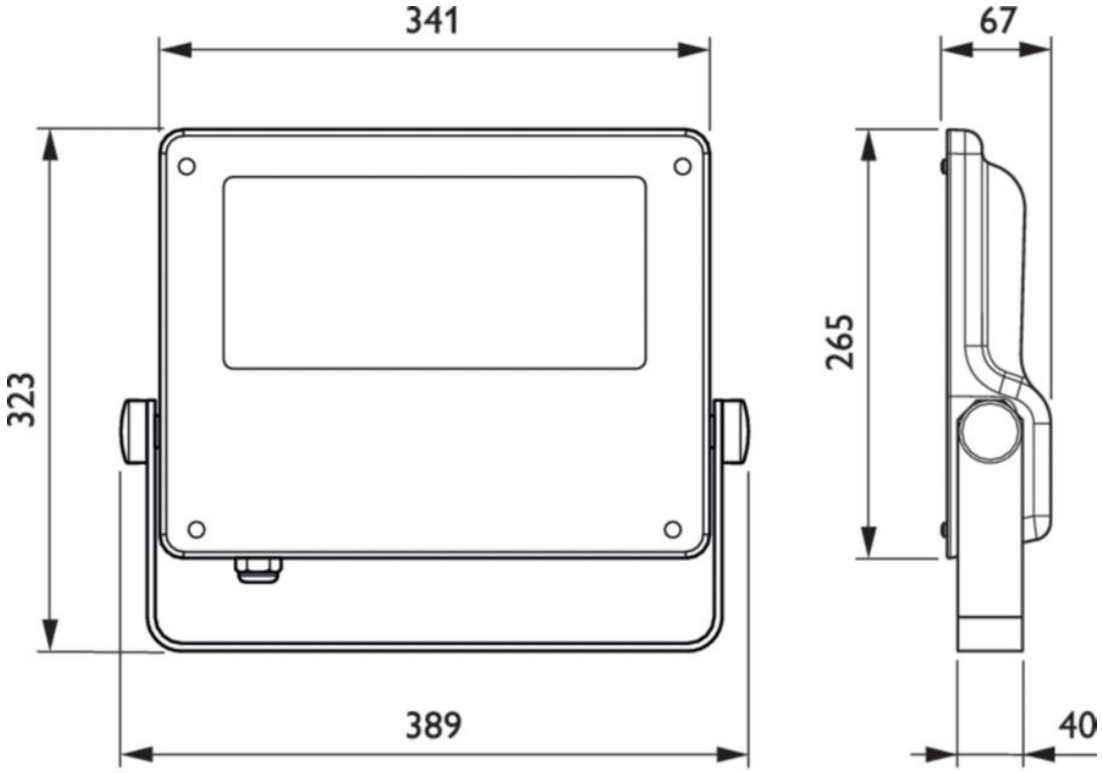

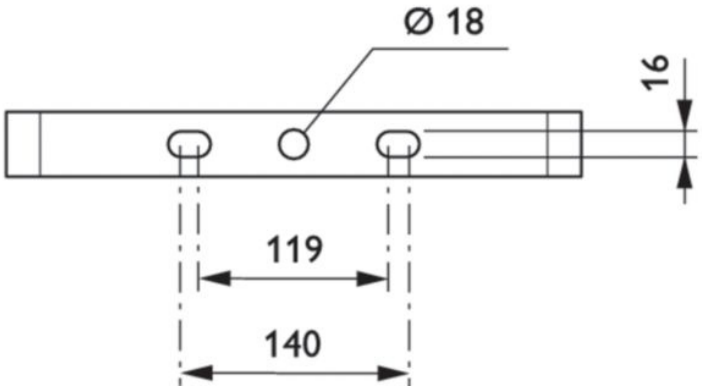

info@elektriko.pl