Bvp130 Led160-4s/740A

Kod Electriquo: 90290 Kod Philips: 8718699096410

Dane techniczne:

- Puissance d'entrée initiale **120W**
- Flux lumineux initial **16000lm**
- Nombre de sources lumineuses **60 [60 sztuk]**
- couleur de la source lumineuse **740 barwa biała neutralna**
- Teinte/verres **FG [płaska szyba]**
- Tension d'entrée **220-240V**
- Code de classe d'étanchéité IP **IP66 [Zabezpieczone przed przenikaniem kurzu, odporne na strumień wody]**
- Facteur de puissance (nom.) **0.9**
- Fonction de gradation **brak**
- Alimentation/module de puissance/transformateur **PSU [jednostka zasilająca]**

info@elektriko.pl

- Comprend une alimentation électrique **tak**
- Fréquence d'entrée **50 do 60Hz**
- Code de résistance aux chocs mécaniques **IK08 [IK08]**
- Matériau du boîtier **Odlew aluminiowy**
- Indice de rendu des couleurs initial **> 70**
- Couleur RAL **RAL9007 (9007)**
- Source lumineuse remplaçable **tak**
- Courant de démarrage **53A**
- Efficacité initiale du luminaire LED **133lm/W**
- La période d'utilisation appropriée du L80B10 **70000h**
- Courant d'alimentation **780mA**
- Finition abat-jour/lentille **Przezroczyste**
- Version lampe **4S [4th generation, screw fixation]**
- Pièces de rechange disponibles **Yes**
- Nombre de pannes soudaines au niveau L80B10 **1.4%**
- Température de couleur corrélée initiale **4000K**
- Longueur totale **486mm**
- Hauteur totale **40mm**
- Largeur totale **389mm**
- Accessoires PFC **N/A**
- Type de moteur LED **LED**
- Services opérationnels **Maintenance services**
- Facteur de puissance (max) **0.9**
- Puissance d'entrée initiale **120W**
- Flux lumineux initial **16000lm**
- Nombre de sources lumineuses **60 [60 sztuk]**
- couleur de la source lumineuse **740 barwa biała neutralna**
- Teinte/verres **FG [płaska szyba]**
- Tension d'entrée **220-240V**
- Code de classe d'étanchéité IP **IP66 [Zabezpieczone przed przenikaniem kurzu, odporne na strumień wody]**
- Facteur de puissance (nom.) **0.9**
- Fonction de gradation **brak**
- Alimentation/module de puissance/transformateur **PSU [jednostka zasilająca]**

- Comprend une alimentation électrique **tak**
- Fréquence d'entrée **50 do 60Hz**
- Code de résistance aux chocs mécaniques **IK08 [IK08]**
- Matériau du boîtier **Odlew aluminiowy**
- Indice de rendu des couleurs initial **> 70**
- Couleur RAL **RAL9007 (9007)**
- Source lumineuse remplaçable **tak**
- Courant de démarrage **53A**
- Efficacité initiale du luminaire LED **133lm/W**
- La période d'utilisation appropriée du L80B10 **70000h**
- Courant d'alimentation **780mA**
- Finition abat-jour/lentille **Przezroczyste**
- Version lampe **4S [4th generation, screw fixation]**
- Pièces de rechange disponibles **Yes**
- Nombre de pannes soudaines au niveau L80B10 **1.4%**
- Température de couleur corrélée initiale **4000K**
- Longueur totale **486mm**
- Hauteur totale **40mm**
- Largeur totale **389mm**
- Accessoires PFC **N/A**
- Type de moteur LED **LED**
- Services opérationnels **Maintenance services**

info@elektriko.pl

- Facteur de puissance (max) **0.9**

Informations sur la gamme de produits

CoreLine Tempo (version Large) est une gamme de projecteurs d'extérieur ultra-performants, idéaux pour remplacer les luminaires conventionnels tout en conservant la même installation électrique. Un choix limité d'options facilite le choix du produit de remplacement le plus adapté. Faciles à installer, les projecteurs CoreLine Tempo offrent une excellente qualité d'éclairage pour une variété d'applications et un choix d'optiques asymétriques et symétriques hautement efficaces.

Principales caractéristiques

Haute efficacité lumineuse : jusqu'à 115 lm/W

Remplacement direct de la technologie conventionnelle jusqu'à 400 W HPI-T

Flux lumineux : 16 000, 21 000 ou 26 000 lm

Longue durée de vie (50 000 heures) (L80B10 à Ta 25 °C)

Optiques asymétriques et symétriques haut de gamme

Support de montage universel en U et connecteur externe tripolaire IP68

Protection contre les surtensions : 6 kV

Applications

Espaces et installations sportives et récréatives

Bâtiment façades

Panneaux d'affichage

Paysages

Sécurité et éclairage municipal

info@elektriko.pl

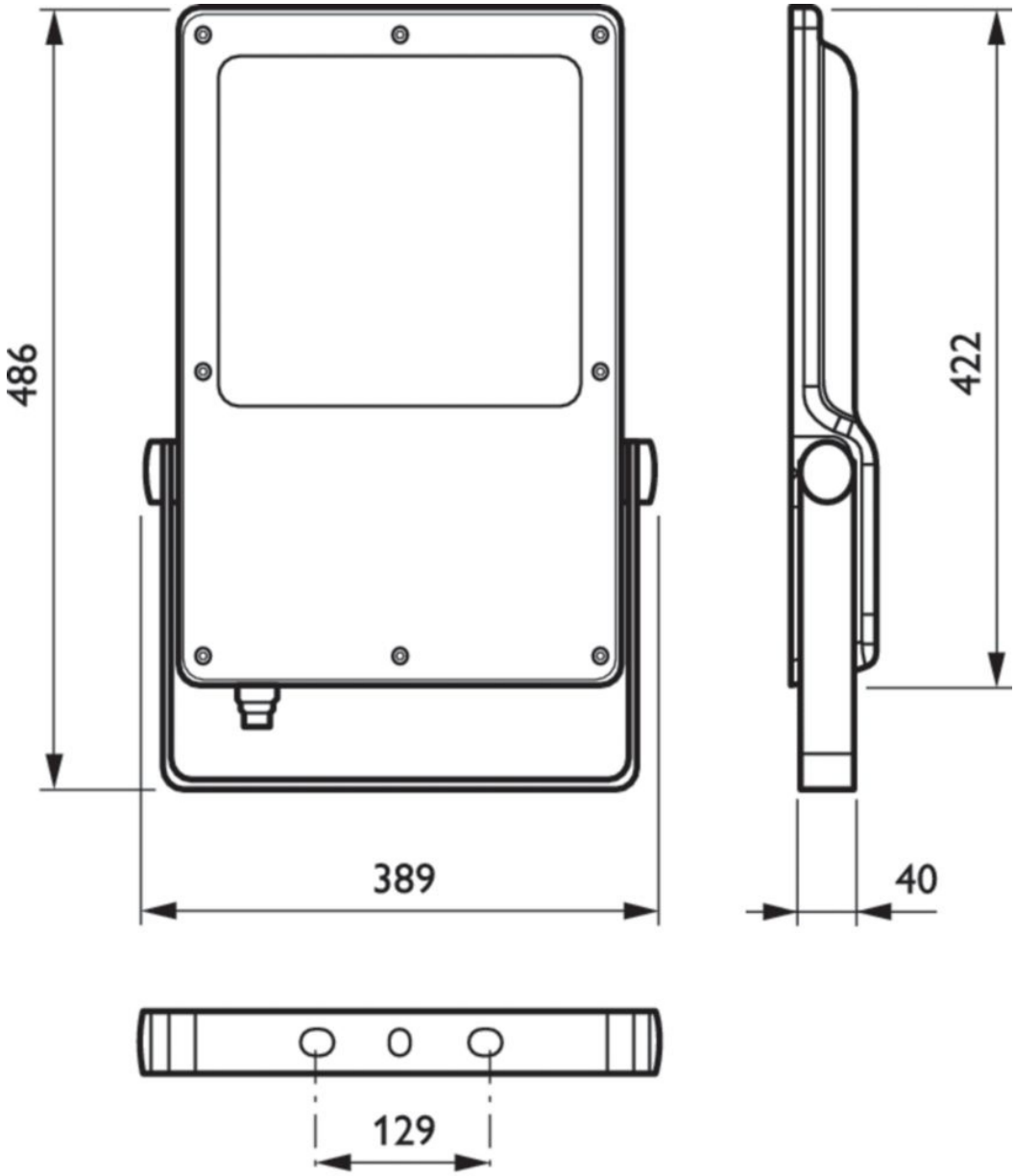

info@elektriko.pl

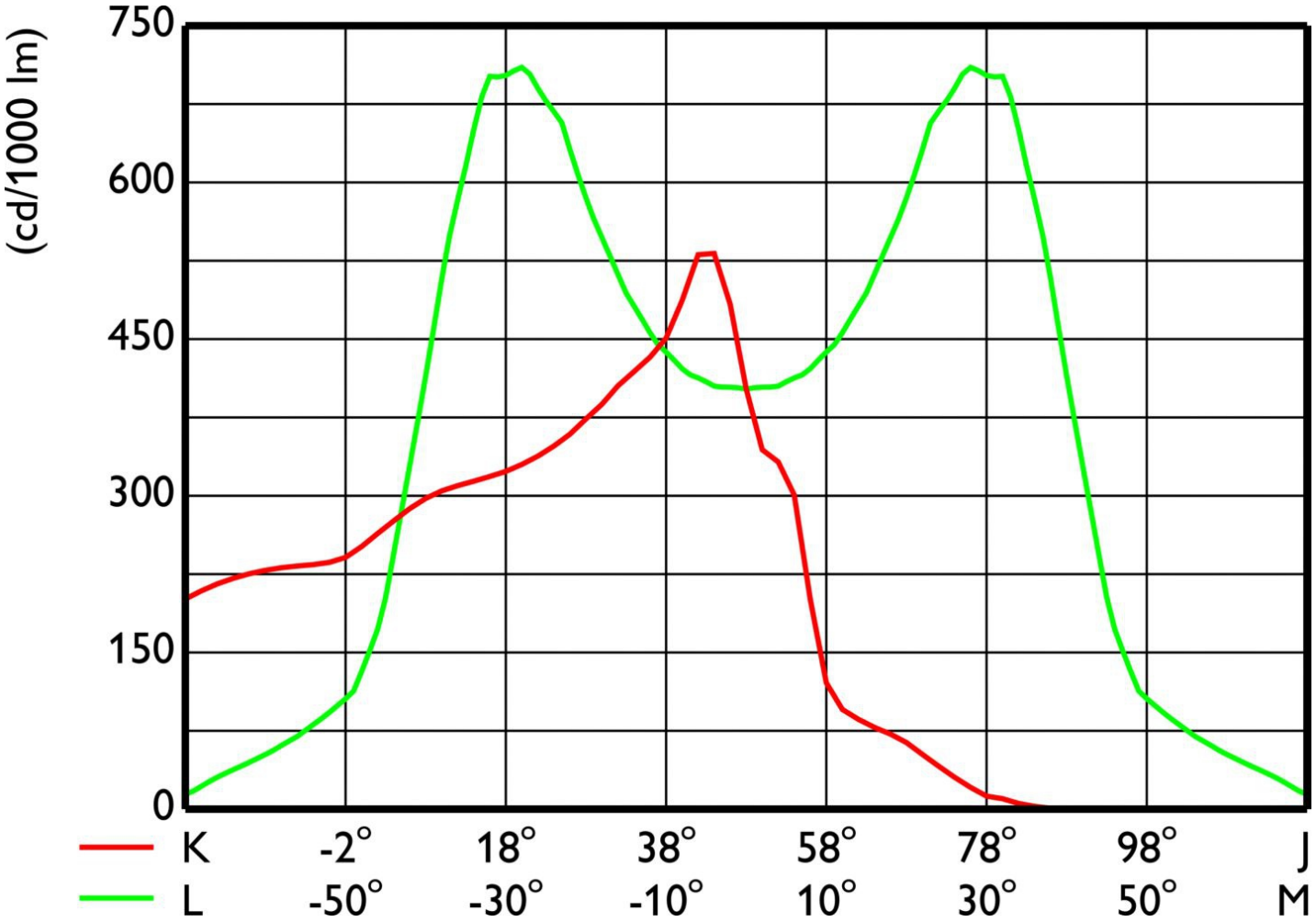

info@elektriko.pl