Flèche en aluminium WR-2/1/0,95/5 en acier inoxydable anodisé

Kod Electriquo: 92016 Kod Rosa: 472021/C45

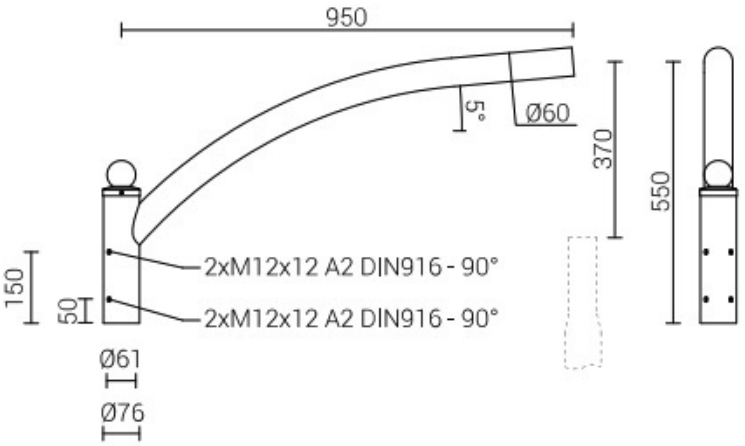

Dane techniczne:

- Couleur **10 kolorów, każdy z możliwością wybłyszczania**
- Finition **szlifowane aluminium**
- Waga **2.80**
- Couleur **10 kolorów, każdy z możliwością wybłyszczania**
- Finition **szlifowane aluminium**
- Waga **2.80**

10 couleurs d'anodisation

Les flèches en aluminium sont soumises à un processus d'anodisation, qui implique la production électrochimique d'une couche d'oxyde

sur la surface métallique. L'anodisation assure non seulement une protection durable des flèches contre les agressions extérieures, mais permet également de teindre l'aluminium en 10 couleurs, chacune avec une option de brillantage.

Tête de montage

Haute résistance à la torsion de 640 Nm. 4 vis de montage permettent un réglage très facile de la flèche parallèlement au mât. Montage sur un mât d'une extrémité de 60 mm.

info@elektriko.pl