Dispositif d'évacuation Walker Led Eye/1 blanc

Kod Electriquo: 92532

UWAGA: Zdjęcie poglądowe dla całej rodziny produktów.

Dane techniczne:

- Pouvoir **5**
- Couleur **biały**
- Pouvoir **5**
- Couleur **biały**

La gamme des luminaires d'évacuation comprend principalement des luminaires conçus pour éclairer les voies d'évacuation et les issues de secours. Les luminaires d'évacuation et de secours proposés par Elektriko sont disponibles en versions simple et double fonction, avec possibilité de raccordement à une batterie centrale. Un large choix de modèles, de puissances nominales et de normes de sécurité variées permettent l'utilisation de luminaires d'évacuation et de secours dans tous types de locaux, des locaux industriels et publics aux bureaux et locaux de représentation.

info@elektriko.pl

źródła światła	czas pracy	tryb	czas ładowania akumulatora
5W LED	2h , 3h	A/SA	24h

A- tryb awaryjny (ciemny)
SA-tryb awaryjno-sieciowy (jasny)

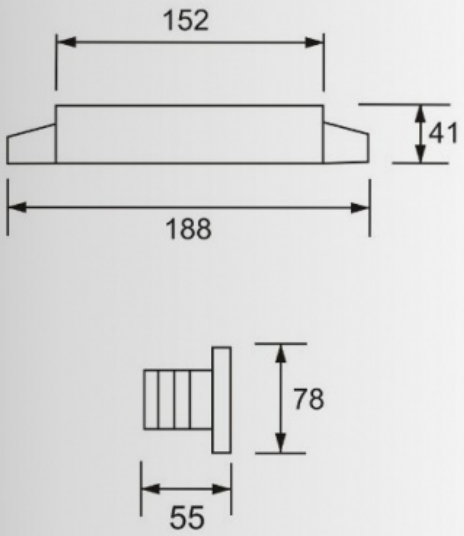

UWAGA: Zdjęcie poglądowe dla całej rodziny produktów.

info@elektriko.pl