# FEU DE ROUTE 3 500 K, optique T2, acier inoxydable anodisé-noir CUDDLE LED 72

Kod Electriquo: 92716 Kod Rosa: 222335/3/T2/10kV

**UWAGA:** Zdjęcie poglądowe dla całej rodziny produktów.

**Dane techniczne:**

- Pouvoir **80W oprawa** / **72W LED**
- Efficacité lumineuse [lm/W] **115lm** / **W**
- Flux lumineux de la lampe [lm] **9100lm**
- Température de couleur [K] **3500K**
- Classe de protection IP **IP66**
- Waga **2.60**

- Pouvoir **80W oprawa** / **72W LED**
- Efficacité lumineuse [lm/W] **115lm** / **W**
- Flux lumineux de la lampe [lm] **9100lm**
- Température de couleur [K] **3500K**
- Classe de protection IP **IP66**
- Waga **2.60**


Application : autoroutes et voies rapides, routes urbaines, routes résidentielles (intérieures), voies piétonnes, parkings

Montage : sur une flèche avec une extrémité Ø60x100mm

Classe de protection : IP 66 pour la partie optique et le système d'alimentation

Matériau : alliage d'aluminium anodisé


info@elektriko.pl

Couleur : acier inoxydable / noir

Système optique : lentille PMMA, modules LED remplaçables

Nombre de diodes : 24 pour 48W, 60W, 72W ; 48 pour 96 W, 120 W, 144 W

Durée de vie estimée : L90F10 - 50 000 h, L80F20 - 100 000 h

IRC : > 70 pour 5 000 K, 4 000 K ; > 80 pour 3 500 K

Facteur de correction S/P : 1,8 pour 5 000 K ; 1,45 pour 3 500 K ; 1,55 pour 4 000 K

Fréquence d'alimentation : 50/60 Hz

Facteur de puissance : ≥ 0,95

Courant d'appel : 46 A / 250 µs pour 48 W, 60 W, 72 W ; 53A / 300µs pour 96W, 120W, 144W


info@elektriko.pl

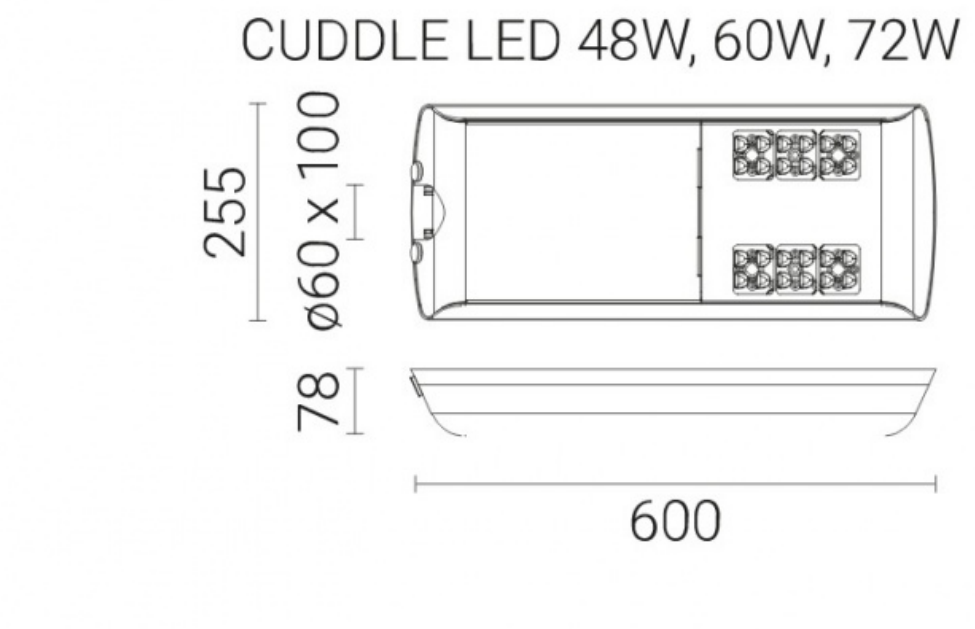


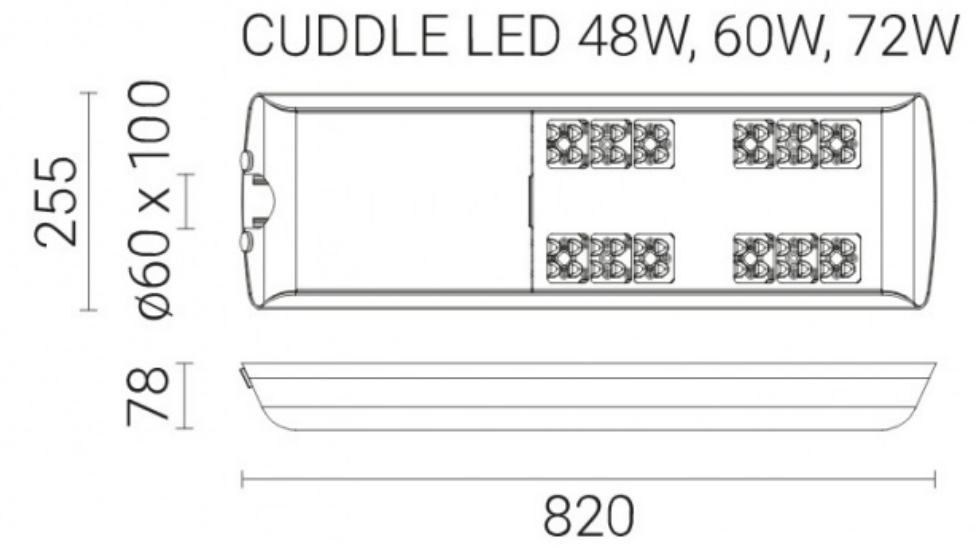


**UWAGA:** Zdjęcie poglądowe dla całej rodziny produktów.


info@elektriko.pl