Système LED ARGUS ONE zw ED 230 V/50 Hz 5 W/200 lm 3 h AT NM bureau gris

Kod Electriquo: 96252 Kod LUG: 010122.5L06J.112.901

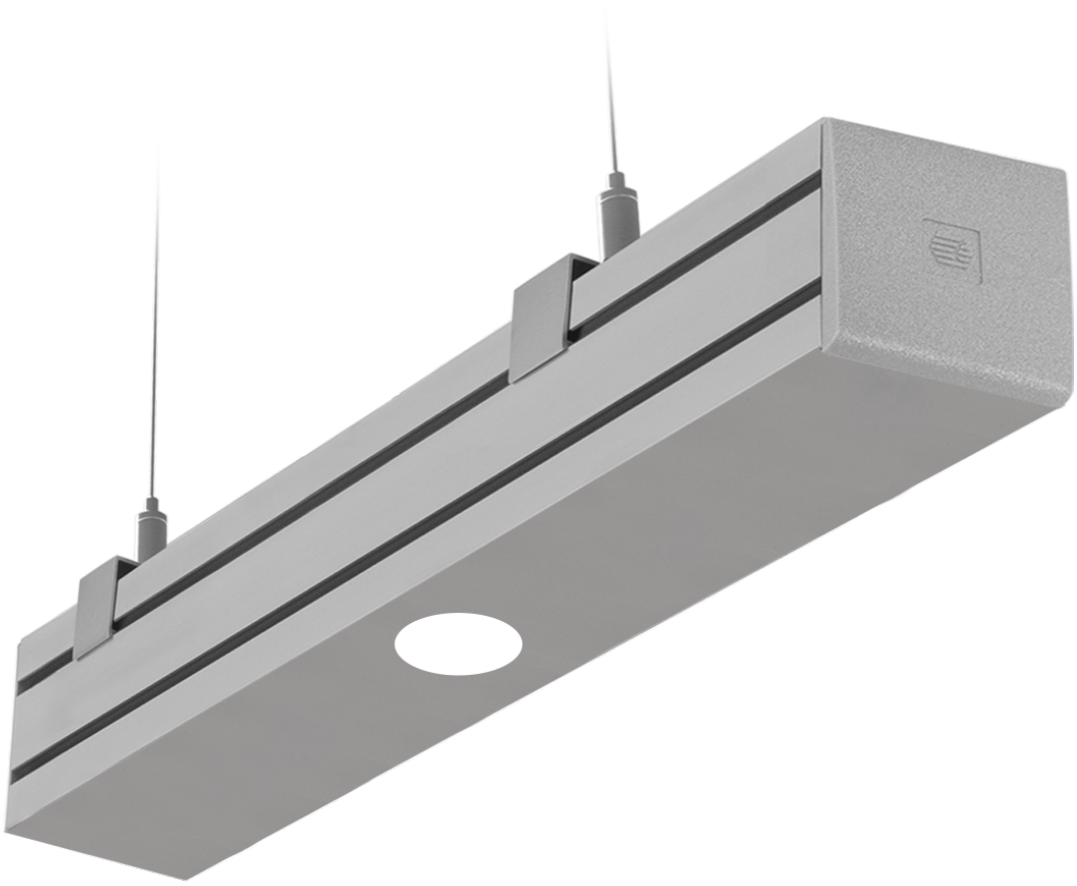

Dane techniczne:

- Heure d'opération d'urgence **3h**
- Puissance du luminaire [W] **5**
- Température de couleur [K] **4000**
- Dimensions [mm] LWH **360 50 50**
- IRC/Ra **≥80**
- Poids net [kg] **0,7**
- Quantité dans le paquet **1**
- Quantité par palette **396**
- Flux en mode d'urgence [lm] **100%**

info@elektriko.pl

- Heure d'opération d'urgence **3h**
- Puissance du luminaire [W] **5**
- Température de couleur [K] **4000**
- Dimensions [mm] LWH **360 50 50**
- IRC/Ra **≥80**
- Poids net [kg] **0,7**
- Quantité dans le paquet **1**
- Quantité par palette **396**
- Flux en mode d'urgence [lm] **100%**
- Déclaration de conformité CE **Deklaracja zgodności CE**
- Certificat GOST **Certyfikat GOST**
- Alimentation 220-240V 50/60Hz **Zasilanie 220-240V 50/60Hz**
- Classe de protection I **Klasa ochronności I**
- Conformité aux normes ukrainiennes **Zgodność z normami Ukrainy**
- Résistance aux chocs IK04 **Odporność na uderzenia IK04**
- Degré de protection IP20 **Stopień szczelności IP20**
- Source de lumière LED **Źródło światła LED**

Luminaire de secours monofonction pour sources LED, optique en version couloir ou pour pièces ouvertes.

Paramètres

DONNÉES MÉCANIQUES

Montage suspendu, sur suspension par câble (sur demande)

Boîtier profilé en aluminium

DONNÉES ÉLECTRIQUES

Rendement d'alimentation > 60%

Alimentation 220-240V 50/60Hz

Source lumineuse incluse oui

DONNÉES GÉNÉRALES

Équipement supplémentaire bouchons en plastique

Garantie 5 ans

Application salles d'exposition automobiles, boutiques, centres commerciaux, musées, galeries, espaces ouverts, voies de communication

info@elektriko.pl