Jeu complet de connecteurs IZK pour 1 pôle

Kod Electriquo: 96418

UWAGA: Zdjęcie poglądowe dla całej rodziny produktów.

L'ensemble comprend :

- Connecteur de fusible isolé IZK 4-01 - 1 pièce.

- Connecteur de phase isolé IZK 4-02 - 2 pièces.

- Connecteur de neutre isolé IZK 4-03 - 1 pièce.

Les connecteurs de câbles sont conçus pour être installés dans les niches des lampadaires et des panneaux de signalisation lumineux.

Application des connecteurs (en utilisant l'exemple d'un câble à 5 conducteurs) :

- Triphasé - connecteur 4-01 (pour un fusible), connecteur 4-02 (en l'absence de fusible)
- 1 neutre - connecteur 4-03
- 1 fil de terre

info@elektriko.pl

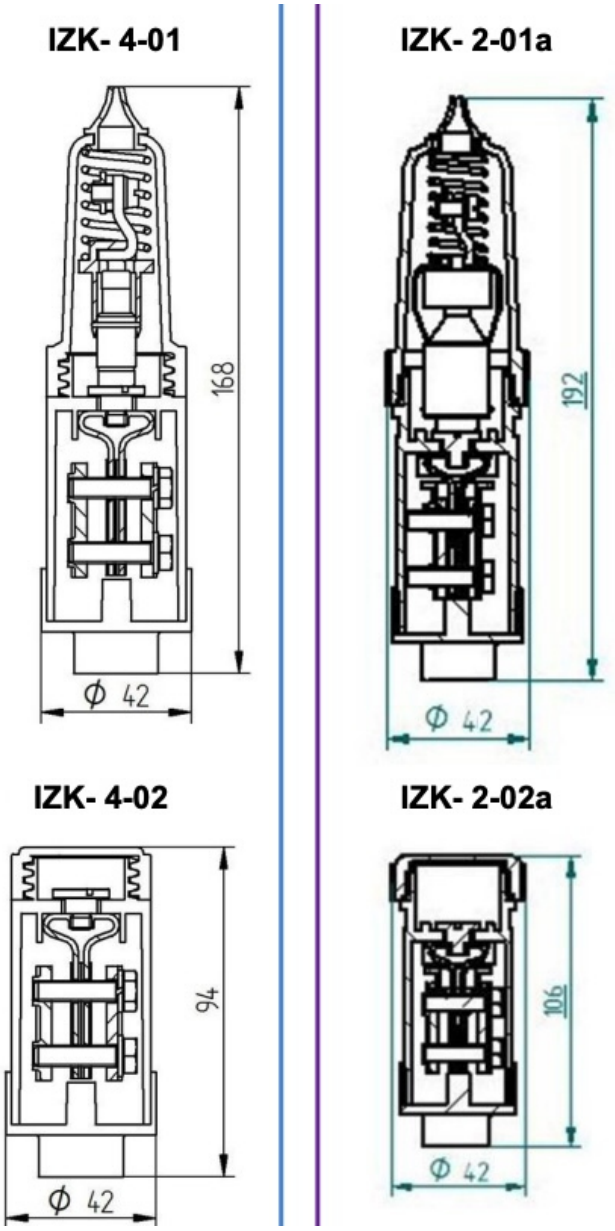

UWAGA: Zdjęcie poglądowe dla całej rodziny produktów.

info@elektriko.pl