Exit S Ip65 Eco Led 3w 1h Mono-usage Blanc

Kod Electriquo: 96679 Kod Awex: ETS/3W/E/1/SE/PT/WH

Dane techniczne:

- Pouvoir **3W**
- Couleur **Biały**
- Flux lumineux de la lampe [lm] **310lm**
- Autonomie de la batterie **1h**
- Pouvoir **3W**
- Couleur **Biały**
- Flux lumineux de la lampe [lm] **310lm**
- Autonomie de la batterie **1h**

CARACTÉRISTIQUES :

– Indication de charge de la batterie par LED

info@elektriko.pl

– Protection électronique contre la décharge de la batterie

– Fonction de test automatique (en option)

– Possibilité de fonctionnement en mode secours ou réseau – secours

– Possibilité d'utilisation avec le système de surveillance Rubic

– Possibilité d'utilisation avec une batterie centrale

– Montage en saillie ou encastré au mur ou au plafond

– Corps du luminaire en polycarbonate, vitre en plexiglas

– Le luminaire peut être alimenté en continu ou en discontinu

– Montage sur des surfaces planes à l'intérieur du bâtiment

– Le luminaire est équipé d'un module permettant de passer en mode secours.

CONCEPTION :

Boîtier en polycarbonate blanc, noir ou gris

Diffuseur en polycarbonate transparent

Panneau en plexiglas

INSTALLATION :

Montage en saillie (mur, plafond**)

Montage encastré en option*** (mur, plafond**)

Montage en option avec support de plafond**** (plafond)

ALIMENTATION TENSION :

Luminaire autonome – 220-240 VAC/50-60 Hz

Luminaire à batterie centrale CB – 220-240 VAC/50-60 Hz ; 176-275 VDC

Luminaire à batterie centrale FZLV – 24 VDC

SOURCE LUMINEUSE :

LED 1 W, 2 W, 3 W

TEMPS DE CHARGE :

LED ECO : max. 24 h

info@elektriko.pl

STANDARD : max. 24 h

PREMIUM : max. 12 h ; système de charge à économie d'énergie

AUTONOMIE DE SECOURS ET TYPES DE BATTERIES :

LED ECO : 1 h ou 3 h ; Batterie Ni-Cd 3,6 V

STANDARD : 1 h ou 3 h ; batterie Ni-Cd 3,6 V

PREMIUM : 1 h ou 3 h ; batterie LiFePO4 6,4 V

CLASSE D'ISOLATION :

II ou III

INDICE DE PROTECTION :

IP65

DISTANCE DE RECONNAISSANCE :

25 m

TEMPÉRATURE AMBIANTE :

ta : 0 °C à 40 °C

ta : -25 °C à 40 °C – en option avec le système de chauffage HTR-25

OPTIONS :

SE – urgence (obscurité)

SA – urgence réseau (lumière)

PT – bouton de test

AT – autotest

RU – système de surveillance des luminaires de secours Rubic UNA

FZLV – système de batterie centralisée 24 V CC

CB – système de batterie centralisée

INFORMATIONS COMPLÉMENTAIRES :

Diode LED indiquant la présence de tension et la charge de la batterie

Protection contre les décharges profondes

Installation en classe de protection III pour système basse tension

batterie centralisée FZLV

info@elektriko.pl

**nécessite un plexiglas double face supplémentaire

***nécessite des accessoires pour un montage encastré

****nécessite accessoires pour montage au plafond

WYMIARY (mm):

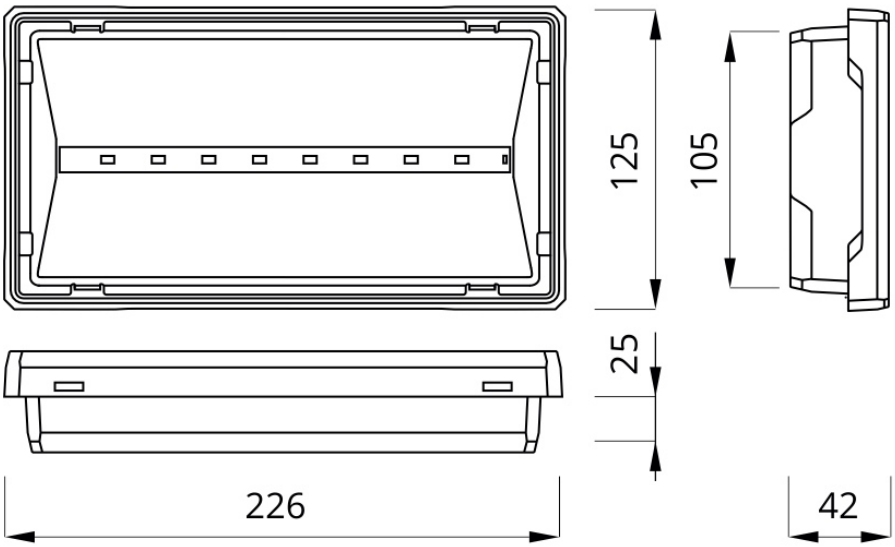

WYMIARY OTWORU MONTAŻOWEGO (mm):

- ściana
- sufit

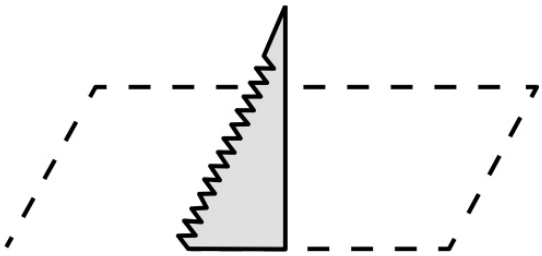

107 x 208

info@elektriko.pl