Lampe solaire LED 50W / panneaux 2x275 / 6m / 2x100Ah

Kod Electriquo: 96713

Dane techniczne:

- Pouvoir **50W**
- Flux lumineux de la lampe [lm] **4650lm**
- Température de couleur [K] **5000-7000K**
- Batterie **2x100Ah**
- Panneau photovoltaïque **2x315W**
- Autonomie (temps de travail dans des conditions défavorables) **4 dni**
- Hauteur du poteau **6m**
- Temps de travail **12-14h**
- Pouvoir **50W**

info@elektriko.pl

- Flux lumineux de la lampe [lm] **4650lm**
- Température de couleur [K] **5000-7000K**
- Batterie **2x100Ah**
- Panneau photovoltaïque **2x315W**
- Autonomie (temps de travail dans des conditions défavorables) **4 dni**
- Hauteur du poteau **6m**
- Temps de travail **12-14h**
- Batterie **żelowy montowany w gruncie**
- Autonomie (temps de travail dans des conditions défavorables) **do 4 dni**
- Temps de travail **8-14h**
- Hauteur de montage de la lampe **5-6m**
- Mode de commutation **czujnik zmierzchu + system ściemniania + programator czasu pracy**

- poteau galvanisé peint RAL
- régulateur solaire MPPT 12/24V, programmation depuis la télécommande
- régulation de l'intensité lumineuse 0-100% PWM
- protection contre les surcharges et les décharges

Informations sur la lampe

- Mât en acier galvanisé (peint en option dans n'importe quelle couleur de la palette RAL - moyennant un supplément, par exemple gris RAL7004, noir RAL9005)

- Mât octogonal ou hexagonal

- Durée de vie de la source lumineuse jusqu'à 50 000 heures de fonctionnement

- Respectueux de l'environnement

- Installation simple

- Temps de mise en œuvre court

- Faibles coûts de maintenance

- Différentes couleurs de lumière disponibles

- Détecteur de mouvement (en option)

- Bras de lampe de 1 à 1,2 m, possibilité de configuration de la lampe selon vos propres paramètres de conception

- Toutes les lampes sont équipées d'un système de gradation intelligent

- Socle inclus

- Capteur crépusculaire + système de gradation + programmateur de temps de fonctionnement

Il est possible de contrôler Fonctionnement de la lampe via une application sur smartphone (interface Bluetooth ou WiFi) moyennant un supplément - détails à convenir avec le service commercial.

Composition de l'ensemble :

- poteau en acier avec cadre pour panneaux solaires

- fondation

- flèche

info@elektriko.pl

- panneaux photovoltaïques

- lampadaire 12/24 V

- contrôleur MPPT, télécommande à commander séparément - voir accessoires dans le panier

- batterie gel avec boîtier (montée au sol)

- câbles solaires 1x4 mm + connecteurs MC4 pour panneaux

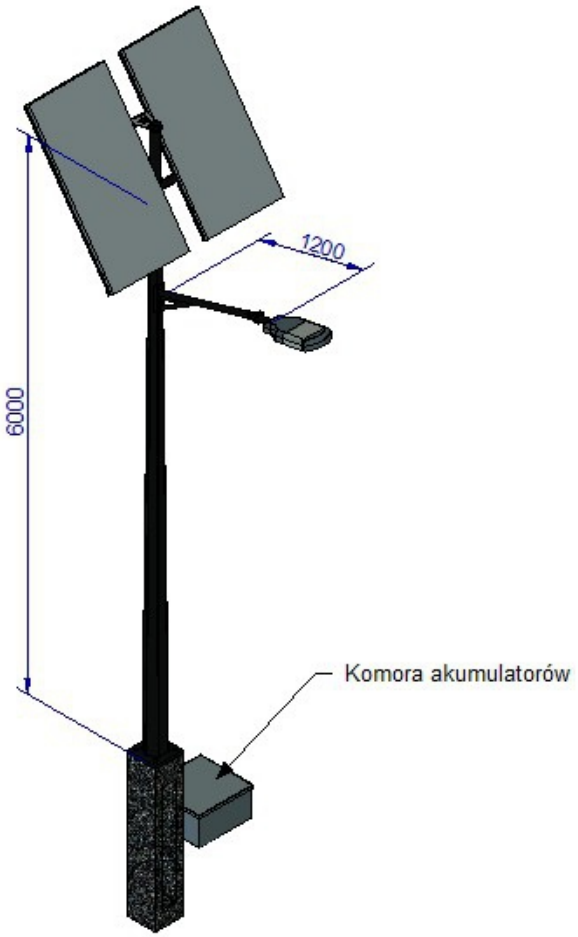

info@elektriko.pl