Lampe solaire d'allée VOLANS

Kod Electriquo: 96745

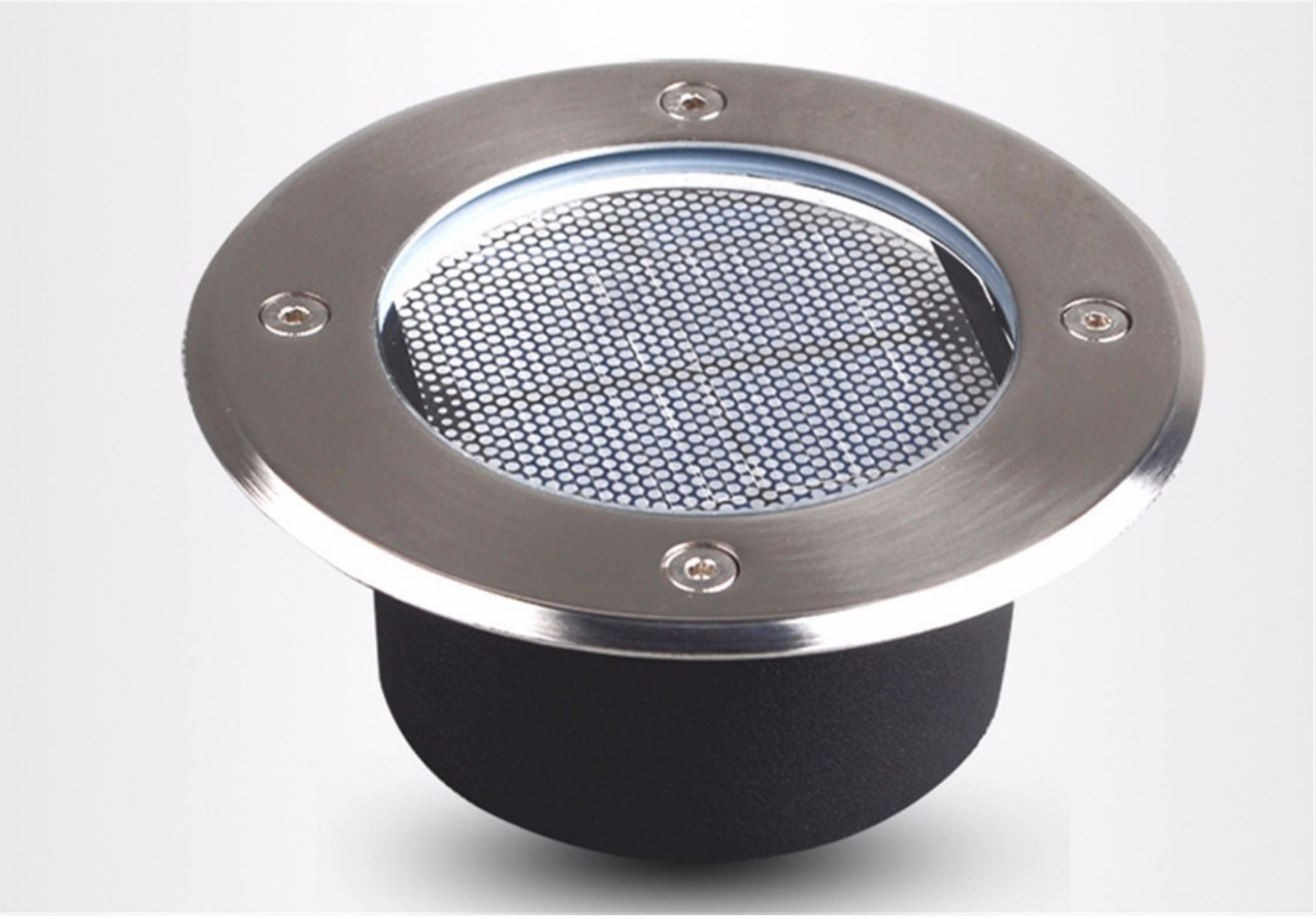

Dane techniczne:

- Pouvoir **Led - 0,2W, Panel solarny - 0.55W 5.5 V**
- Flux lumineux de la lampe [lm] **20lm**
- Température de couleur [K] **2700-6500K**
- Batterie **Litowo-jonowa 3.7V 600mAh**
- Dimensions [mm] **ø130mm x 60 mm**
- Temps de charge de la batterie **6-7 godz.**
- Matériel **stal nierdzewna + szkło**
- Durée moyenne de combustion **5 nocy**

- Pouvoir **Led - 0,2W, Panel solarny - 0.55W 5.5 V**
- Flux lumineux de la lampe [lm] **20lm**
- Température de couleur [K] **2700-6500K**
- Batterie **Litowo-jonowa 3.7V 600mAh**
- Dimensions [mm] **ø130mm x 60 mm**
- Temps de charge de la batterie **6-7 godz.**
- Matériel **stal nierdzewna + szkło**
- Durée moyenne de combustion **5 nocy**

La lampe solaire d'allée est un éclairage de jardin solaire fonctionnel. Extrêmement facile à installer, elle illuminera efficacement votre maison grâce à la combinaison d'une batterie solaire et de diodes LED. L'éclairage solaire de jardin

info@elektriko.pl

est une excellente idée pour éclairer votre jardin sans frais supplémentaires.

info@elektriko.pl

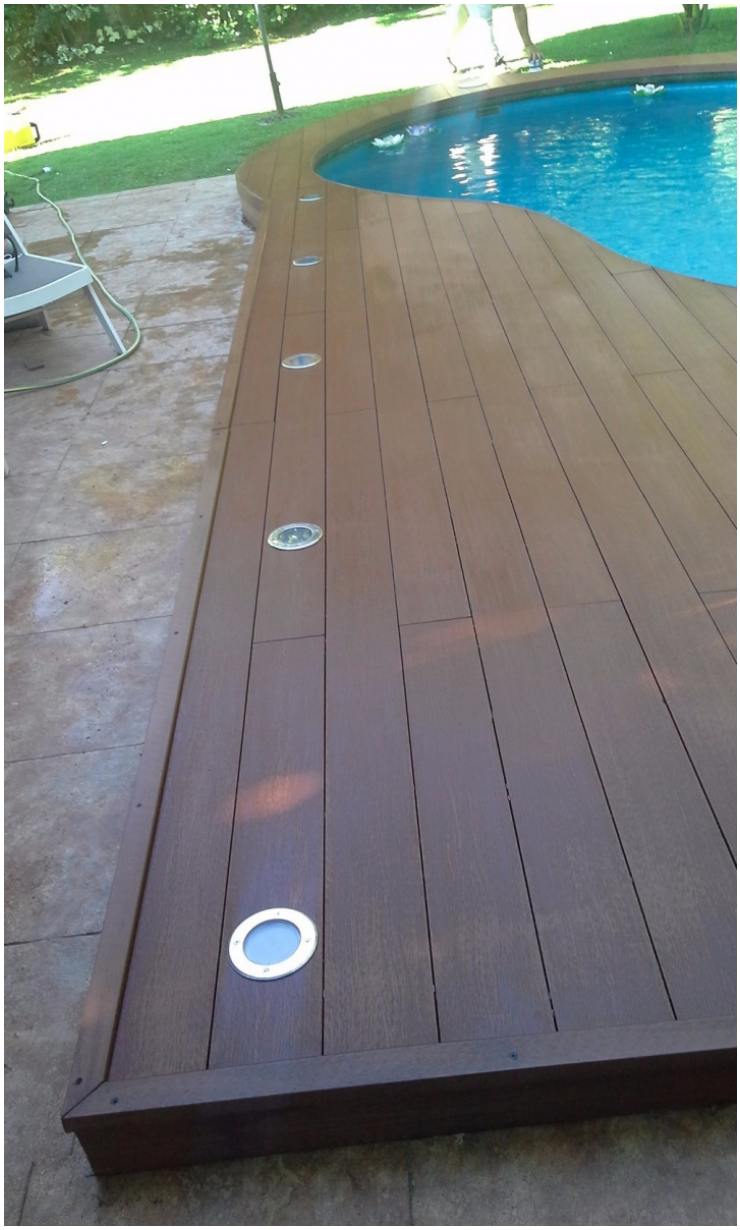

info@elektriko.pl

info@elektriko.pl

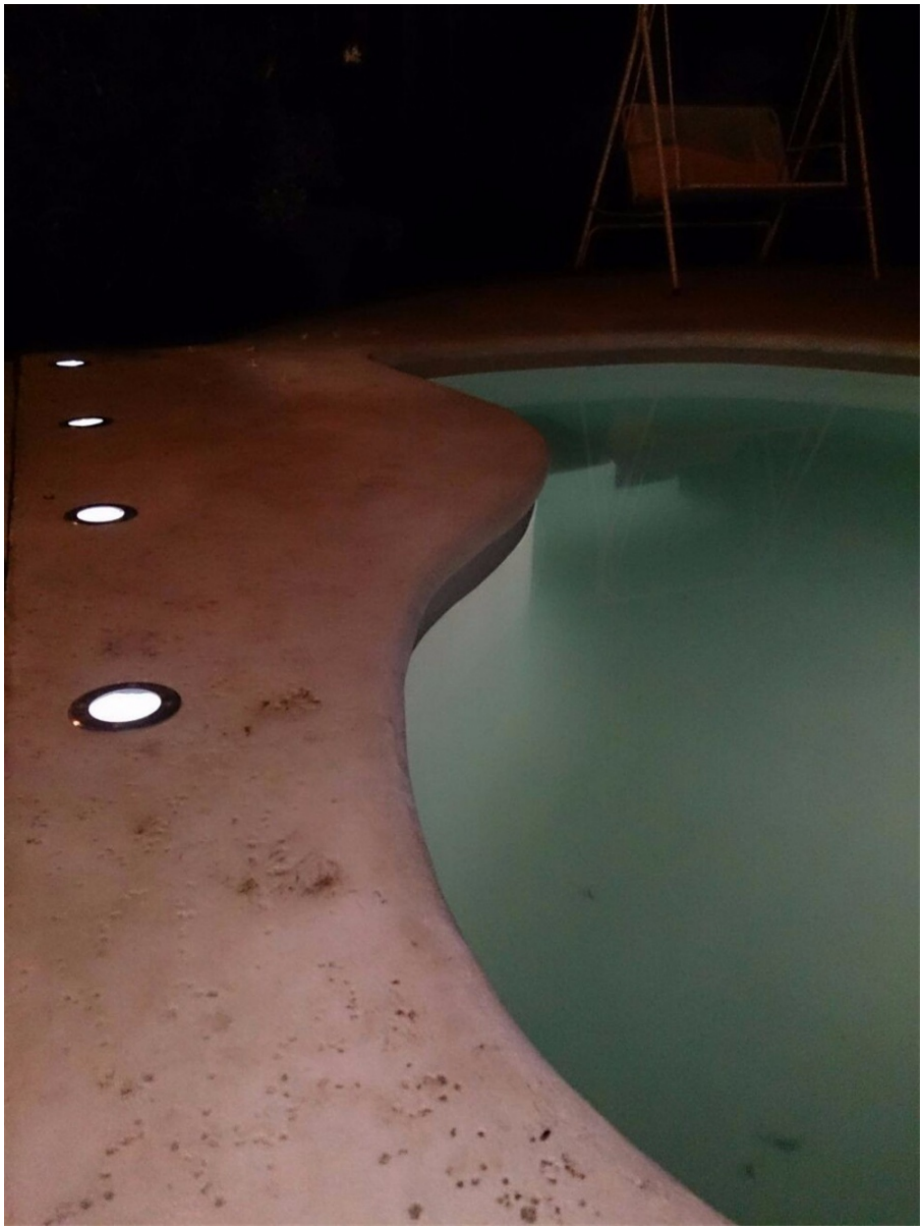

info@elektriko.pl

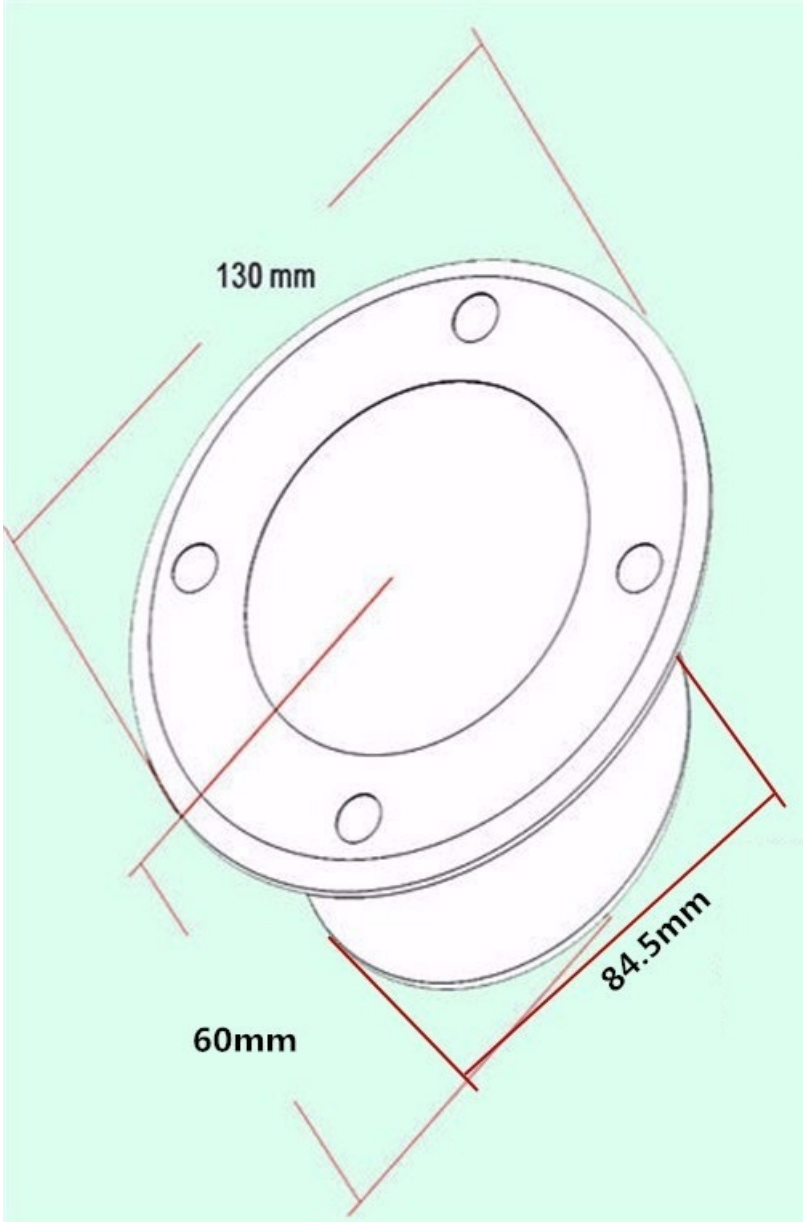

info@elektriko.pl