# Batterie GLP 100-12 12V 100Ah

Kod Electriquo: 96785

**UWAGA:** Zdjęcie poglądowe dla całej rodziny produktów.

**Dane techniczne:**

- Tension [V] **12V**
- Dimensions [mm] **329x172x220**
- Capacité de la batterie **100Ah**
- Poids net **28,5kg**
- Commentaires **gwint M6**
- Waga **28.50**
- Tension [V] **12V**
- Dimensions [mm] **329x172x220**
- Capacité de la batterie **100Ah**
- Poids net **28,5kg**
- Commentaires **gwint M6**
- Waga **28.50**

Les batteries sans entretien sont fabriquées selon la technologie VRLA (AGM) et sont destinées aux systèmes d'alimentation de secours moins exigeants et autres applications nécessitant un fonctionnement cyclique. Les applications privilégiées des batteries de cette série sont : l'alimentation de secours au CO2, les systèmes d'automatisation et comme sources d'énergie pour les appareils portables, ainsi que l'alimentation des moteurs et autres appareils en mode de fonctionnement cyclique. Jusqu'à 400 cycles de fonctionnement pour une décharge à 50 %.

La durée de vie prévue est de **8 à 10 ans à 20-25 °C**


info@elektriko.pl

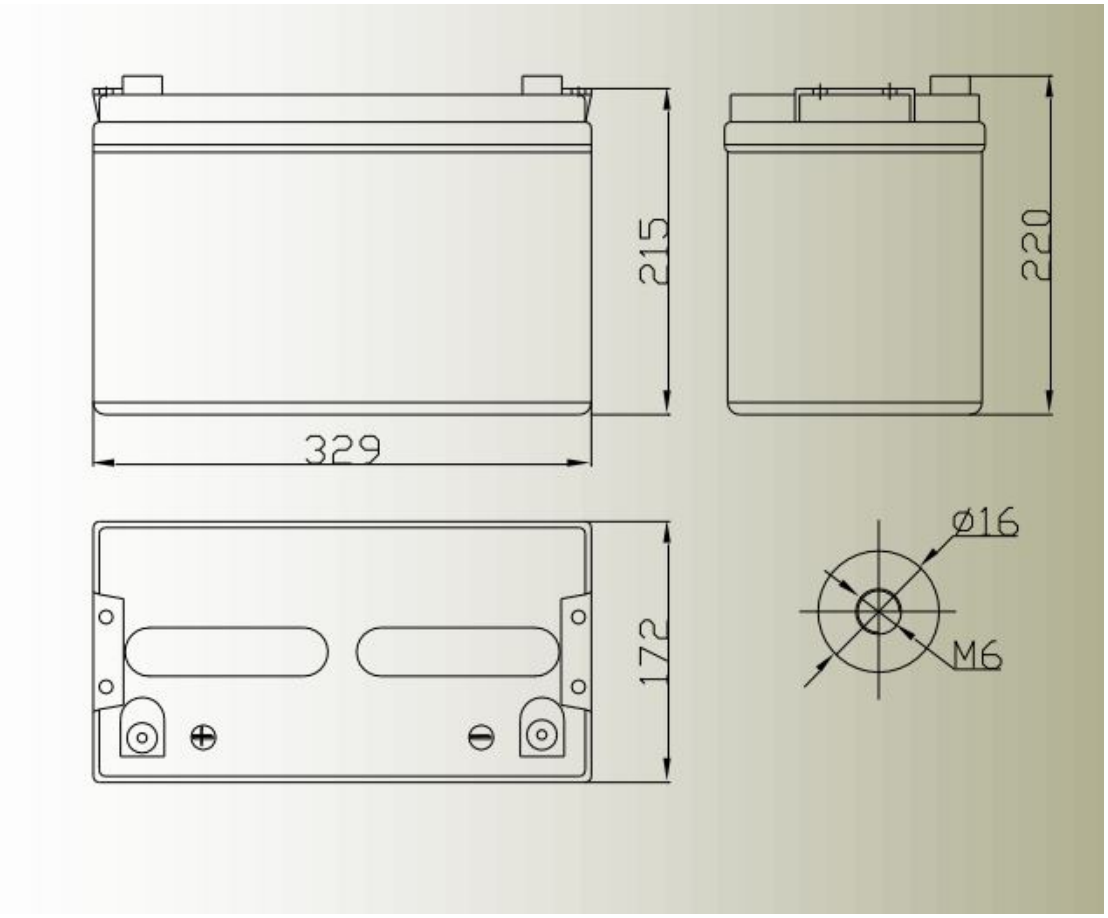


**UWAGA:** Zdjęcie poglądowe dla całej rodziny produktów.


info@elektriko.pl

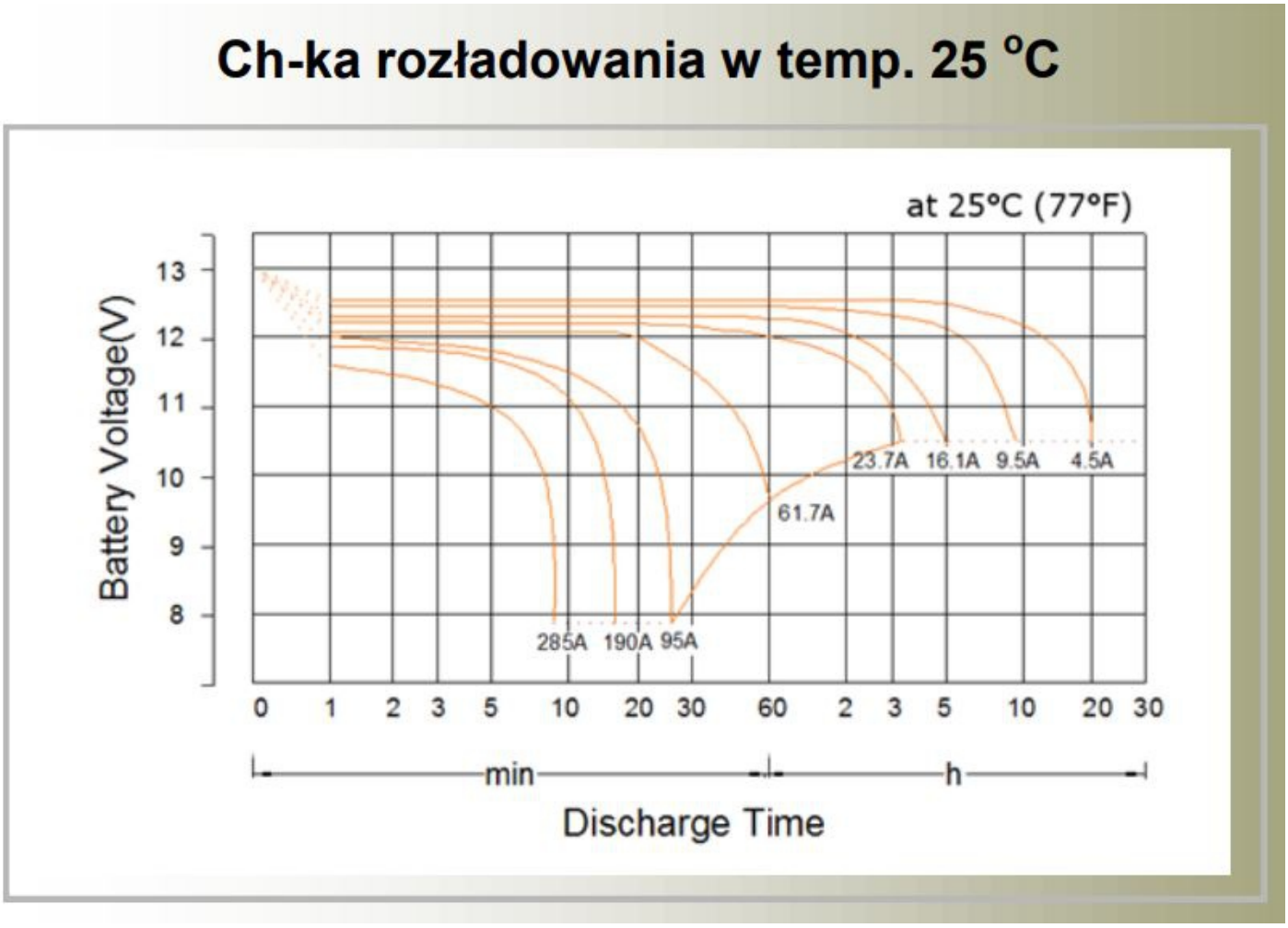


**UWAGA:** Zdjęcie poglądowe dla całej rodziny produktów.


info@elektriko.pl

## Stałoprądowa charakterystyka rozładowania (A, 25°C)

| F.V/Time | 5min | 10min | 15min | 30min | 45min | 1h | 2h | 3h | 5h | 8h | 10h | 20h |
|---|---|---|---|---|---|---|---|---|---|---|---|---|
| 9.60V | 333 | 266 | 190 | 110 | 77.9 | 61.8 | 33.3 | 24.1 | 16.4 | 10.8 | 8.93 | 4.85 |
| 9.90V | 323 | 257 | 181 | 108 | 77.0 | 61.3 | 32.9 | 24.0 | 16.3 | 10.8 | 8.93 | 4.85 |
| 10.20V | 304 | 238 | 171 | 105 | 76.0 | 60.8 | 32.8 | 23.8 | 16.2 | 10.7 | 8.84 | 4.75 |
| 10.50V | 266 | 200 | 162 | 98.8 | 75.1 | 59.9 | 32.3 | 23.4 | 16.2 | 10.5 | 8.84 | 4.75 |
| 10.80V | 238 | 171 | 152 | 85.5 | 74.1 | 58.9 | 31.4 | 22.8 | 15.9 | 10.5 | 8.65 | 4.66 |

## Stałomocowa charakterystyka rozładowania (Watt, 25°C)

| F.V/Time | 5min | 10min | 15min | 30min | 45min | 1h | 2h | 3h | 5h | 8h | 10h | 20h |
|---|---|---|---|---|---|---|---|---|---|---|---|---|
| 9.60V | 3630 | 2916 | 2094 | 1272 | 888 | 714 | 383 | 278 | 190 | 125 | 104 | 57.0 |
| 9.90V | 3486 | 2796 | 1980 | 1230 | 882 | 702 | 380 | 277 | 188 | 124 | 104 | 57.0 |
| 10.20V | 3318 | 2628 | 1896 | 1170 | 870 | 702 | 377 | 275 | 187 | 124 | 104 | 56.5 |
| 10.50V | 2910 | 2214 | 1788 | 1104 | 858 | 690 | 373 | 272 | 187 | 123 | 103 | 55.3 |
| 10.80V | 2598 | 1998 | 1686 | 948 | 840 | 678 | 361 | 264 | 185 | 123 | 101 | 54.2 |

**UWAGA:** Zdjęcie poglądowe dla całej rodziny produktów.


info@elektriko.pl