Poteau composite conique SK 5 pour sol

Kod Electriquo: 96957

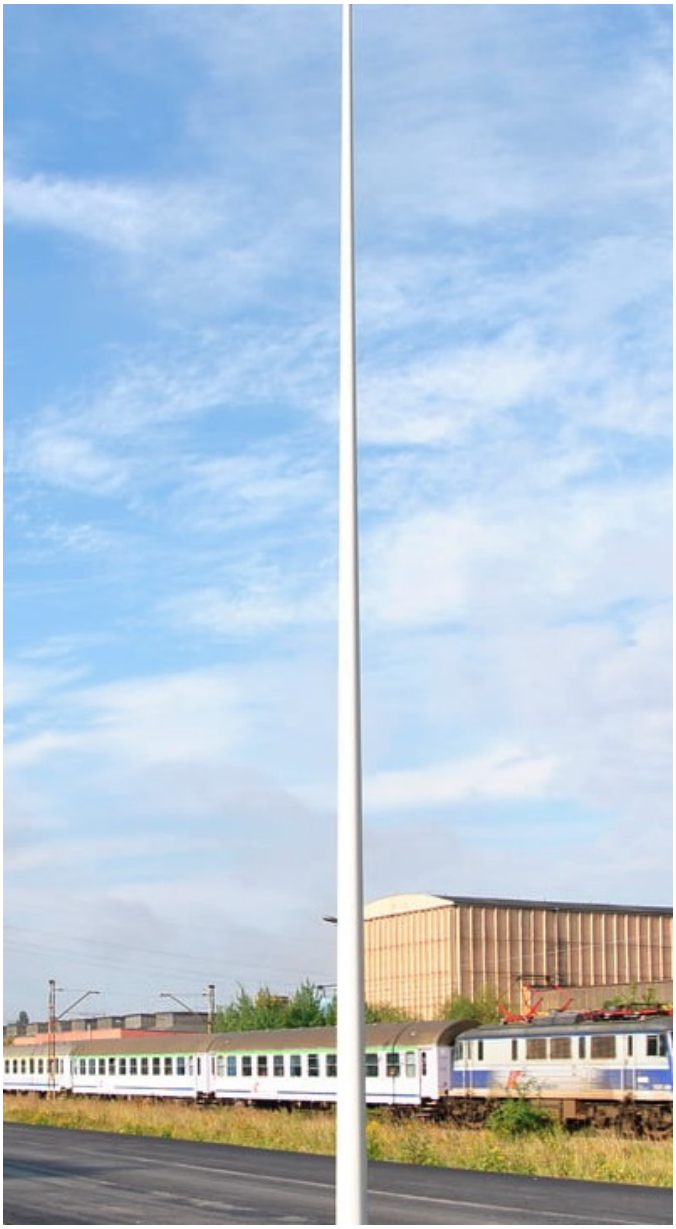

UWAGA: Zdjęcie poglądowe dla całej rodziny produktów.

Dane techniczne:

- Couleur **RAL7035, RAL7047, RAL9011**
- Hauteur du poteau **5m**
- Diamètre d'extrémité **60mm**
- Diamètre à la base **145 mm**
- Waga **11.30**
- Couleur **RAL7035, RAL7047, RAL9011**
- Hauteur du poteau **5m**
- Diamètre d'extrémité **60mm**
- Diamètre à la base **145 mm**
- Waga **11.30**

info@elektriko.pl

Les mâts composites coniques SK et SKf sont fabriqués par coulée centrifuge dans des centrifugeuses spécialisées. Cette technologie garantit une stabilité dimensionnelle et une surface parfaitement lisse, sans coutures ni irrégularités. Les mâts sont marqués CE conformément à la norme PN-EN 40-7. En tant que mâts d'éclairage, ils répondent aux exigences de sécurité passive spécifiées dans la norme PN-EN 12767:2007.

Installation

Les mâts SK s'installent en les enfonçant dans le sol à la profondeur appropriée à l'aide d'une plaque de base. Le mât SKf est doté d'une tête externe en acier qui permet son montage sur fondation.

Tête

L'utilisation innovante de la tête externe permet sa réutilisation en cas de dommage du mât ou son démontage en cas de modification de la méthode de fondation. Contrairement aux têtes montées à l'intérieur du mât, nous avons la possibilité d'évaluer visuellement l'état technique de la base de montage. La tête est disponible en deux versions : fixe et articulée, ce qui permet de positionner le mât pour le remplacement des sources lumineuses ou la maintenance.

Installation des lampes et des bras

L'installation des lampes et des bras s'effectue à l'aide de manchons extérieurs, selon la commande, adaptés à l'installation de tout type de bras et de lampe. Cette conception garantit une étanchéité à 100 % et la possibilité de remplacement en cas de dommage ou de changement de type de bras.

Lp.	Symbol słupa	Wymiary			Waga (kg)
		H (m)	ød (mm)	øD (mm)	
1	SKw 3	3,00	76 (60)	110	5,5
2	SKw 4	4,00	76 (60)	127	8,6
3	SKw 5	5,00	76 (60)	145	11,3
4	SKw 6	6,00	76	177	19,5
5	SKw 7	7,00	76	194	25,6
6	SKw 8	8,00	76	210	39
7	SKw 9	9,00	76	225	40,4
8	SKw 10	10,00	76	245	46
9	SKw 11	11,00	76	260	56
10	SKw 12	12,00	76	278	68,2
11	SKw 13,6	13,60	76	305	87,8

UWAGA: Zdjęcie poglądowe dla całej rodziny produktów.

info@elektriko.pl

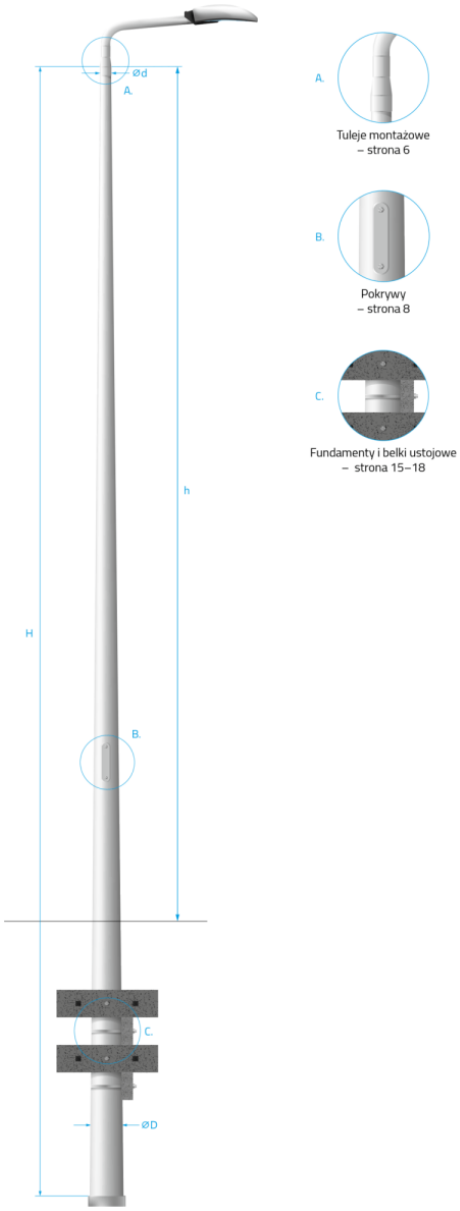

UWAGA: Zdjęcie poglądowe dla całej rodziny produktów.

info@elektriko.pl