Bari Eco Dl Low LED 195 10 W 1120 lm 840 RM Blanc Standard

Kod Electriquo: 97025 Kod PXF: DK001.1167.840.A000 / PX1487450

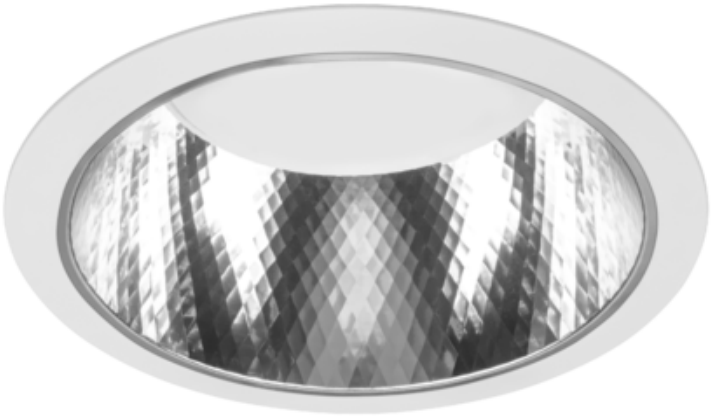

UWAGA: Zdjęcie poglądowe dla całej rodziny produktów.

Dane techniczne:

- Informations **LOW MAT**
- Flux lumineux du luminaire **1120 lm**
- Température de couleur **4000K**
- Balance **0,70 kg**
- Puissance du luminaire **10 W**
- Classe de protection **II**
- Informations **LOW MAT**
- Flux lumineux du luminaire **1120 lm**
- Température de couleur **4000K**
- Balance **0,70 kg**
- Puissance du luminaire **10 W**
- Classe de protection **II**
- Type d'installation **Wbudowany**
- Matériau du boîtier **Aluminium**
- Matériau de l'abat-jour **Tworzywo sztuczne opalizowane/matowe**
- Couleur de l'abat-jour/du couvercle **Biały**

info@elektriko.pl

- Source de lumière **LED**
- Nombre de sources lumineuses **1**
- Tension nominale **220 ... 240 V**
- Contient une source lumineuse **Tak**
- Type de LED **5630**
- Couleur **Biały**
- Plage de température de fonctionnement **-15 ... 40 °C**
- Couleur claire **Biała**
- Indice de rendu des couleurs **80**
- Classe de cadre **I**
- Division légère **Średniostrumieniowy**
- Répartition de la lumière **DI**
- Dégradation des LED **B10**
- Le flux lumineux diminue avec le temps **L80**
- Durée de vie des LED **> 54000 h**
- Macadam **SDCM 3**
- LLMF - Niveau de flux initial après 60 000 h **87 %**
- Degré de protection (IP) **IP44**
- CE **Tak**
- Classe énergétique **A**
- Degré de protection par le haut (IP) **IP20**

Downlight moderne et polyvalent, doté de paramètres d'éclairage élevés et basé sur un module LED. Application : bureaux, hôtels, restaurants, couloirs, centres commerciaux.

Design : Anneau en aluminium, peint électrostatiquement (couleur standard : blanc), boîtier en tôle d'acier. Abat-jour OPAL, réflecteur en aluminium poli d'une pureté de 99,85 %.

Montage : Pour montage encastré dans les plafonds suspendus et les plafonds en béton.

Application : couloirs, salles de conférence, salles d'attente, réceptions

Catégorie de luminaire : luminaire downlight

Alimentation : 230 V

info@elektriko.pl

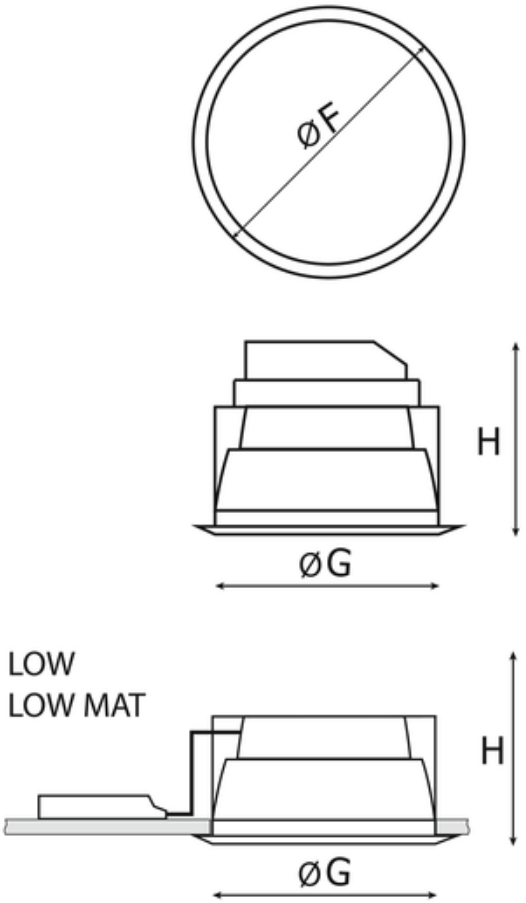

UWAGA: Zdjęcie poglądowe dla całej rodziny produktów.

info@elektriko.pl