Bras d'hast W NT-0,25 ST 2r-90st/1,5m/15st/Fi60

Kod Electriquo: 97354

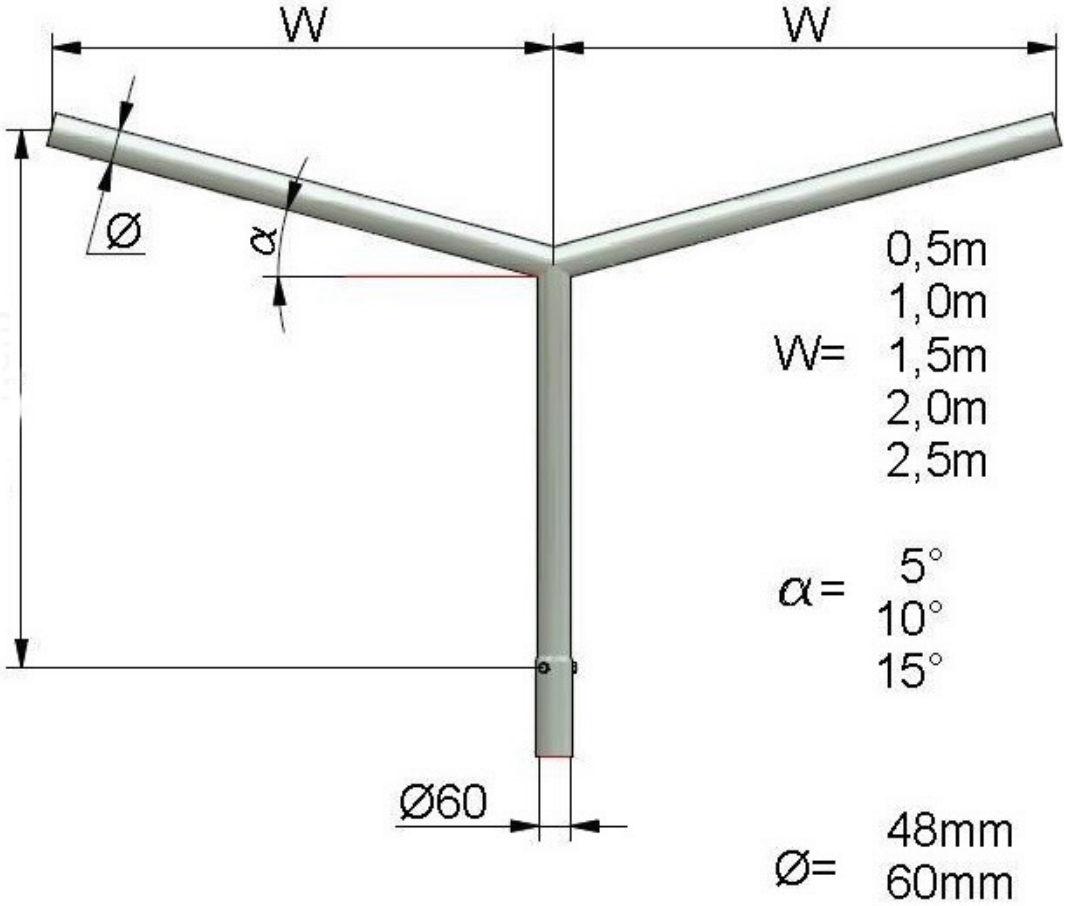

UWAGA: Zdjęcie poglądowe dla całej rodziny produktów.

Bras de poteau d'éclairage public à 2 bras

info@elektriko.pl