Interrupteur Ex 1 pôle 16A/250V TYPE PCe

Kod Electriquo: 97362 Kod Remontowa: 31-143-9004

UWAGA: Zdjęcie poglądowe dla całej rodziny produktów.

Interrupteur conçu pour la mise en marche d'installations d'éclairage dans des locaux industriels présentant un risque d'explosion de mélanges de : gaz, vapeurs et brouillards inflammables avec l'air ainsi que de mélanges de : poussières ou fibres inflammables avec l'air. Dans les zones à risque d'explosion : 1, 21 ; 2, 22. Classe de protection : IP 66 Température ambiante : de -20 °C à +40 °C Boîtier : polyamide Entrée de câble : 1 presse-étoupe M20 (2 sur demande) Diamètre du câble : Ø 6,5-14,5 mm Bornes de raccordement : max. 2,5 mm² Tension d'isolement nominale : 690 V Tension nominale : 250 V CA Courant nominal : 16 A/ +40 °C, 11 A/ +60 °C Installation : voir schéma

info@elektriko.pl

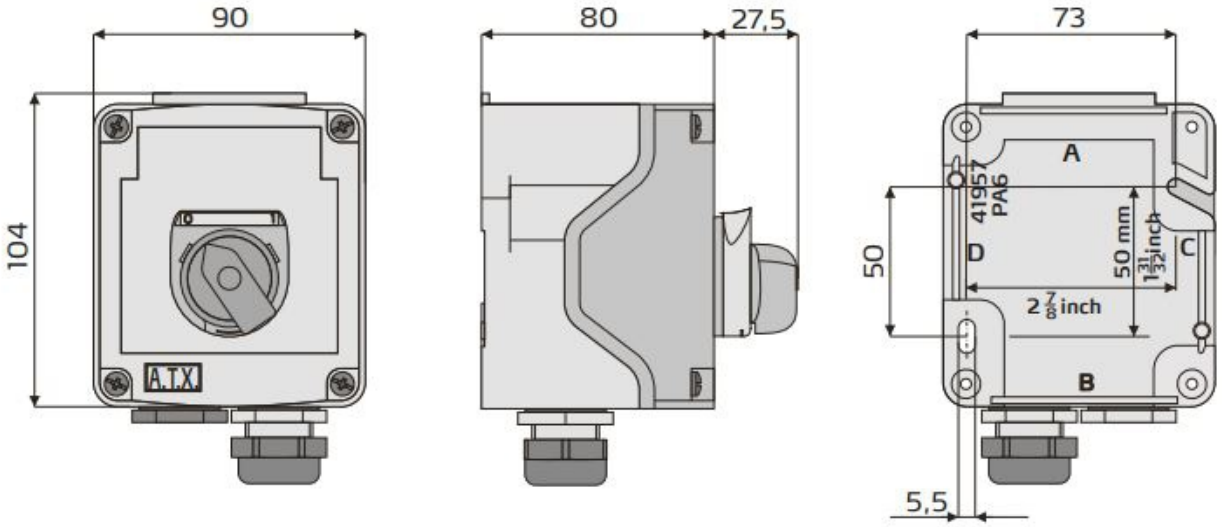

UWAGA: Zdjęcie poglądowe dla całej rodziny produktów.

info@elektriko.pl