Tableau de distribution sur rail DIN KDB-F24P

Kod Electriquo: 97494 Kod Kanlux: 23623

Dane techniczne:

- Couleur **biały**
- Tension nominale [V] **230/400 AC**
- diplôme de propriété intellectuelle **30**
- Balance **1314g**
- Carton collectif **5**
- Classe de protection contre les chocs électriques **II**
- Fréquence nominale [Hz] **50/60**
- Emplacement d'installation **do wbudowania w ścianę**
- Hauteur [mm] **310**
- Certificat IK **07**
- Largeur [mm] **109**
- Longueur [mm] **317**
- Nombre de modules **24P**
- Matériel **tworzywo sztuczne**
- Courant nominal [A] **63**
- Résistance à la température [°C] **650**

info@elektriko.pl

- Nombre de lignes **2**
- Couleur de la porte **biały**
- Couleur **biały**
- Tension nominale [V] **230/400 AC**
- diplôme de propriété intellectuelle **30**
- Balance **1314g**
- Carton collectif **5**
- Classe de protection contre les chocs électriques **II**
- Fréquence nominale [Hz] **50/60**
- Emplacement d'installation **do wbudowania w ścianę**
- Hauteur [mm] **310**
- Certificat IK **07**
- Largeur [mm] **109**
- Longueur [mm] **317**
- Nombre de modules **24P**
- Matériel **tworzywo sztuczne**
- Courant nominal [A] **63**
- Résistance à la température [°C] **650**
- Nombre de lignes **2**
- Couleur de la porte **biały**

Les tableaux de la série KDB, répondant aux exigences de résistance à la chaleur jusqu'à 650 °C, ne peuvent être utilisés que sur des surfaces non inflammables (par exemple, des murs pleins en matériaux ininflammables). Ils ne peuvent pas être utilisés sur des surfaces inflammables (par exemple, plaques de plâtre, bois, etc.), sur des murs dits « vides » ou sur des colonnes montantes techniques.

info@elektriko.pl

info@elektriko.pl

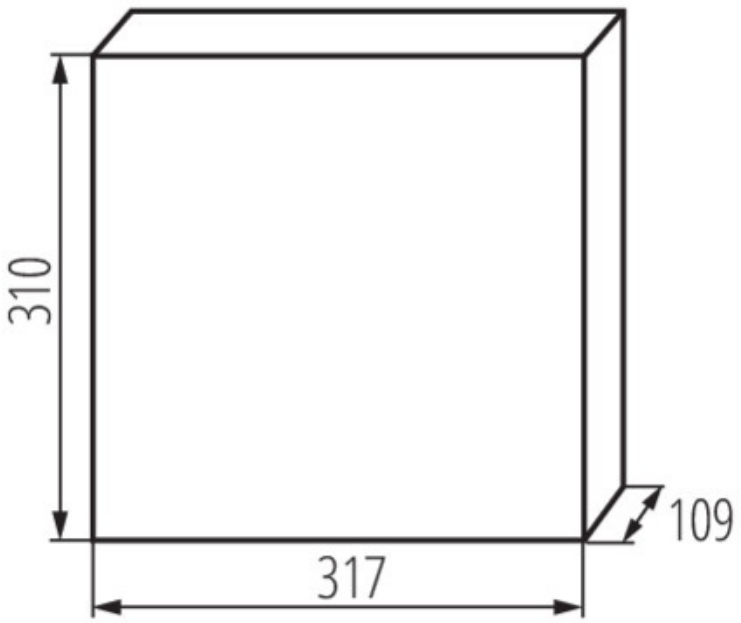

info@elektriko.pl