Luminaire décoratif de plafond Soren L-sr Cw

Kod Electriquo: 97516 Kod Kanlux: 24417

Dane techniczne:

- Puissance maximale [W] **max 20**
- Température de couleur [K] **6500**
- Couleur claire **chłodnobiała**
- Poignée **GU10**
- Couleur **srebrny**
- Tension nominale [V] **220-240 AC**
- Source de lumière **PAR16**
- diplôme de propriété intellectuelle **20**
- Matériau du boîtier **szkło**
- Balance **250g**
- Lieu d'application **wewnątrz**
- Carton collectif **50**
- Fréquence nominale [Hz] **50/60**
- Source lumineuse incluse **nie**
- Source lumineuse remplaçable **tak**
- Durabilité [h] **20000**

info@elektriko.pl

- Hauteur [mm] **22**
- Nombre de cycles marche/arrêt **≥15000**
- Type de diode **LED SMD**
- Largeur [mm] **90**
- Longueur [mm] **90**
- Puissance nominale (LED) [W] **3,6**
- Puissance maximale [W] **max 20**
- Température de couleur [K] **6500**
- Couleur claire **chłodnobiała**
- Poignée **GU10**
- Couleur **srebrny**
- Tension nominale [V] **220-240 AC**
- Source de lumière **PAR16**
- diplôme de propriété intellectuelle **20**
- Matériau du boîtier **szkło**
- Balance **250g**
- Lieu d'application **wewnątrz**
- Carton collectif **50**
- Fréquence nominale [Hz] **50/60**
- Source lumineuse incluse **nie**
- Source lumineuse remplaçable **tak**
- Durabilité [h] **20000**
- Hauteur [mm] **22**
- Nombre de cycles marche/arrêt **≥15000**
- Type de diode **LED SMD**
- Largeur [mm] **90**
- Longueur [mm] **90**
- Puissance nominale (LED) [W] **3,6**

Les Sora sont des luminaires en verre dont l'avantage supplémentaire est une bande LED décorative et colorée illuminant la base en verre du luminaire.

info@elektriko.pl

info@elektriko.pl

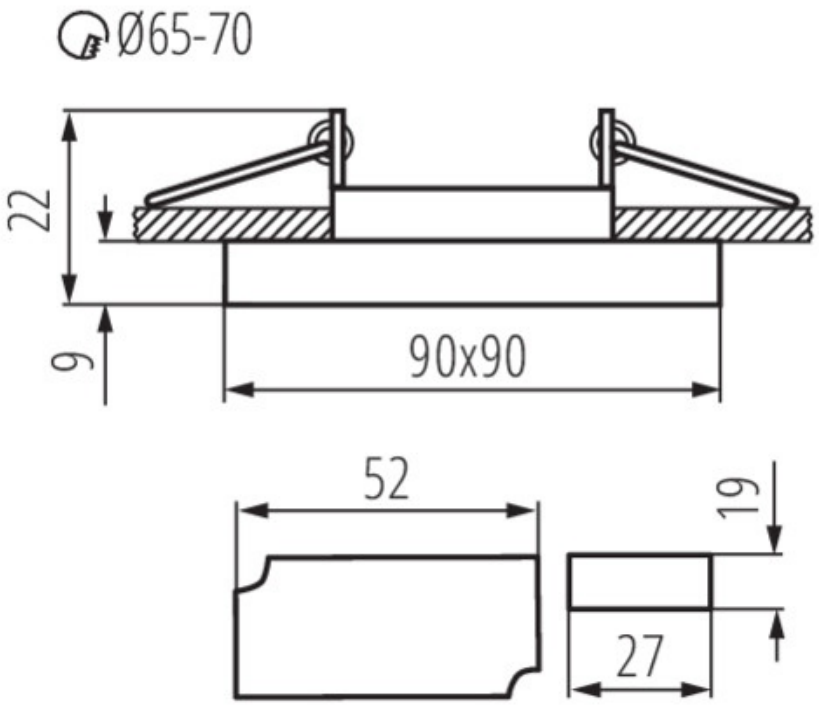

info@elektriko.pl