Plafonnier scellé Qules Ac Lb

Kod Electriquo: 97540 Kod Kanlux: 26307

Dane techniczne:

- Puissance maximale [W] **max 35**
- Poignée **GU10**
- Couleur **czarny**
- Tension nominale [V] **220-240 AC**
- Source de lumière **PAR16**
- diplôme de propriété intellectuelle **44/20**
- Matériau du boîtier **stop aluminium**
- Balance **210g**
- Lieu d'application **wewnątrz i na zewnątrz**
- Carton collectif **50**
- Classe de protection contre les chocs électriques **II**
- Fréquence nominale [Hz] **50**
- Emplacement d'installation **do wbudowania w sufit**
- Distance minimale de l'objet éclairé **0,5m**
- Le luminaire est adapté aux sources lumineuses des classes énergétiques **A++,A+,A,B,C,D,E**
- Source lumineuse incluse **nie**

info@elektriko.pl

- Source lumineuse remplaçable **tak**
- Hauteur [mm] **44**
- Plage de température ambiante à laquelle le produit peut être exposé [°C] **-20÷35**
- Largeur [mm] **83**
- Longueur [mm] **83**
- Réglage de l'angle du luminaire **brak**
- Taille du trou de montage [mm] **Ø71-74**
- Puissance maximale [W] **max 35**
- Poignée **GU10**
- Couleur **czarny**
- Tension nominale [V] **220-240 AC**
- Source de lumière **PAR16**
- diplôme de propriété intellectuelle **44/20**
- Matériau du boîtier **stop aluminium**
- Balance **210g**
- Lieu d'application **wewnątrz i na zewnątrz**
- Carton collectif **50**
- Classe de protection contre les chocs électriques **II**
- Fréquence nominale [Hz] **50**
- Emplacement d'installation **do wbudowania w sufit**
- Distance minimale de l'objet éclairé **0,5m**
- Le luminaire est adapté aux sources lumineuses des classes énergétiques **A++,A+,A,B,C,D,E**
- Source lumineuse incluse **nie**

- Source lumineuse remplaçable **tak**
- Hauteur [mm] **44**
- Plage de température ambiante à laquelle le produit peut être exposé [°C] **-20÷35**
- Largeur [mm] **83**
- Longueur [mm] **83**
- Réglage de l'angle du luminaire **brak**
- Taille du trou de montage [mm] **Ø71-74**

Les spots de plafond sont parmi les luminaires les plus populaires avec un IP élevé. Ils sont parfaits pour une installation dans la salle de bain ou dans d'autres endroits à forte humidité.

info@elektriko.pl

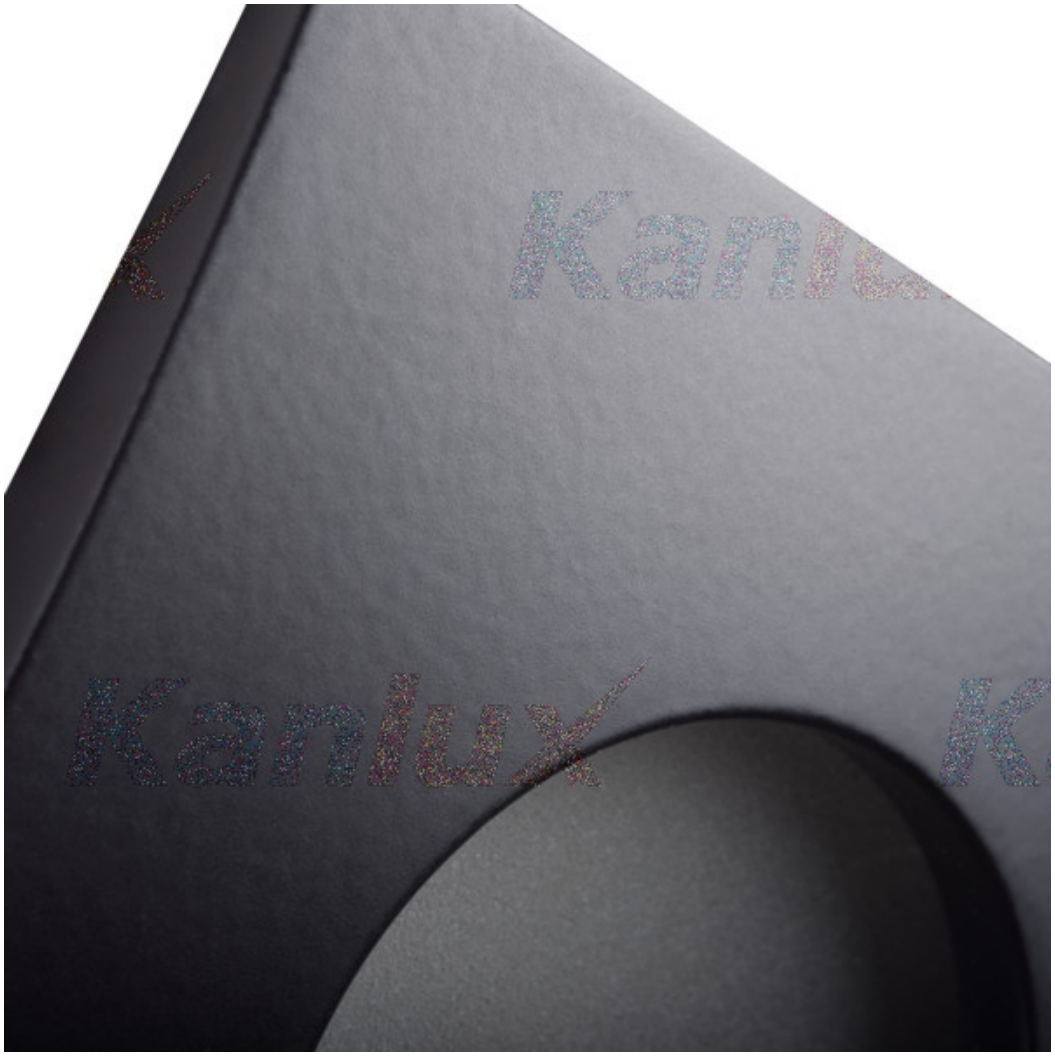

info@elektriko.pl

info@elektriko.pl

info@elektriko.pl

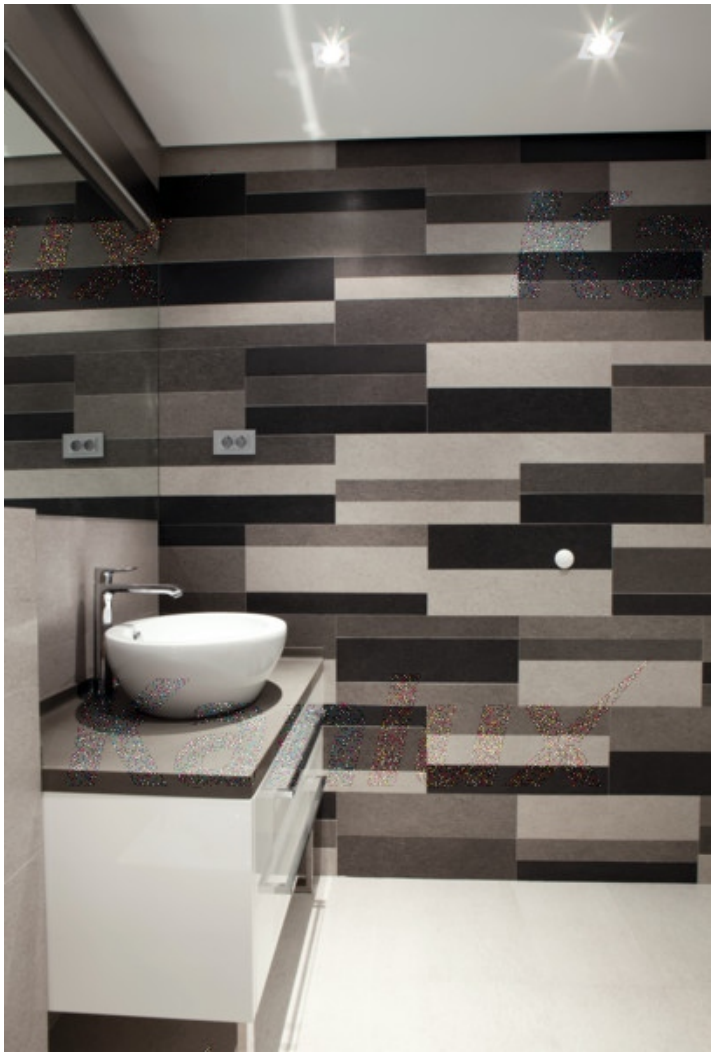

info@elektriko.pl

info@elektriko.pl

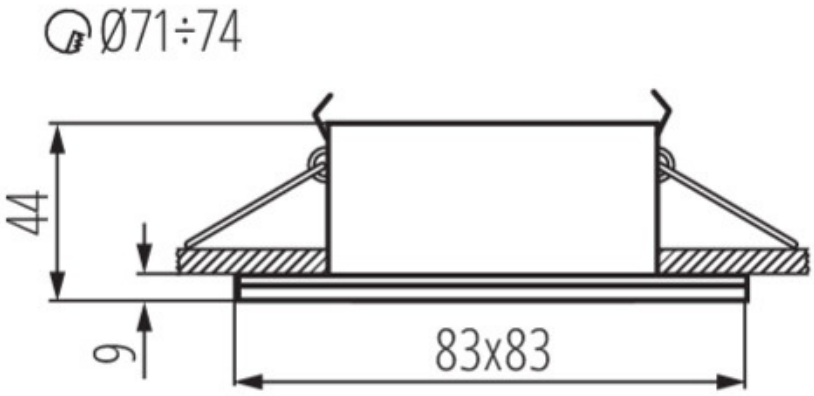

info@elektriko.pl