Alimentation électronique LED Powerled P 12 V 30 W

Kod Electriquo: 97575 Kod Kanlux: 26810

Dane techniczne:

- Puissance maximale [W] **0-30**
- Couleur **biały**
- Tension nominale [V] **220-240 AC**
- diplôme de propriété intellectuelle **20**
- Balance **152g**
- Lieu d'application **wewnątrz**
- Carton collectif **50**
- Classe de protection contre les chocs électriques **II**
- Fréquence nominale [Hz] **50/60**
- Hauteur [mm] **36**
- Plage de température ambiante à laquelle le produit peut être exposé [°C] **5÷25**
- Largeur [mm] **48**
- Longueur [mm] **145**
- Matériel **tworzywo sztuczne**

info@elektriko.pl

- Tension d'entrée - PRI [V] **220-240**
- Type d'alimentation **stałonapięciowy**
- Courant de sortie - SEC [mA] **max 2500**
- Tc [°C] **80**
- Température maximale Ta [°C] **50**
- Tension de sortie - SEC [V] **12 DC**
- Possibilité d'installation sur des surfaces normalement inflammables **tak**
- Protection contre les courts-circuits **1**
- Puissance maximale [W] **0-30**
- Couleur **biały**
- Tension nominale [V] **220-240 AC**
- diplôme de propriété intellectuelle **20**
- Balance **152g**
- Lieu d'application **wewnątrz**
- Carton collectif **50**
- Classe de protection contre les chocs électriques **II**
- Fréquence nominale [Hz] **50/60**
- Hauteur [mm] **36**
- Plage de température ambiante à laquelle le produit peut être exposé [°C] **5÷25**
- Largeur [mm] **48**
- Longueur [mm] **145**
- Matériel **tworzywo sztuczne**
- Tension d'entrée - PRI [V] **220-240**
- Type d'alimentation **stałonapięciowy**
- Courant de sortie - SEC [mA] **max 2500**
- Tc [°C] **80**
- Température maximale Ta [°C] **50**
- Tension de sortie - SEC [V] **12 DC**
- Possibilité d'installation sur des surfaces normalement inflammables **tak**
- Protection contre les courts-circuits **1**

POWELED est une alimentation électronique à tension constante. Elle est utilisée pour alimenter des rubans LED tels que les LEDS P ou LEDS B.

info@elektriko.pl

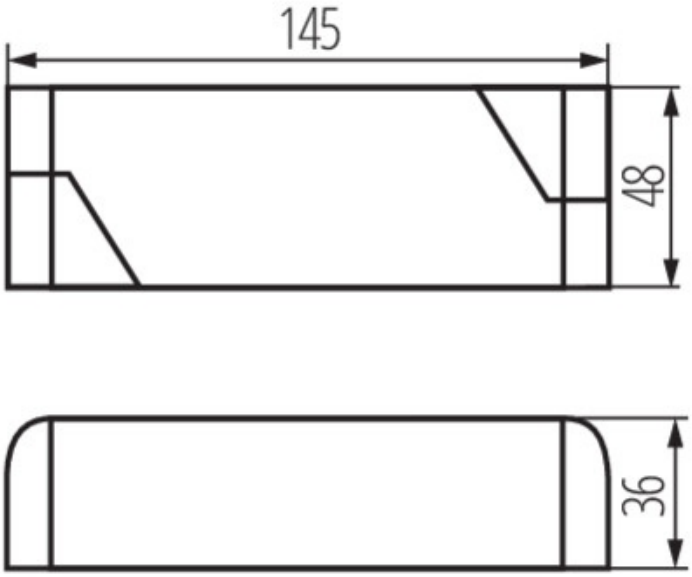

info@elektriko.pl