# Capteur de présence SENTIMENT

Kod Electriquo: 97577 Kod Kanlux: 26820

**Dane techniczne:**

- Couleur **biały**
- Tension nominale [V] **220-240 AC**
- diplôme de propriété intellectuelle **20**
- Balance **142g**
- Lieu d'application **wewnątrz**
- Carton collectif **50**
- Classe de protection contre les chocs électriques **II**
- Fréquence nominale [Hz] **50/60**
- Emplacement d'installation **do nadbudowania na ścianie, do nadbudowania na suficie**
- Hauteur [mm] **60**
- Largeur [mm] **102**
- Longueur [mm] **102**
- Matériel **tworzywo sztuczne**
- Possibilité d'installation sur des surfaces normalement inflammables **tak**
- Angle de fonctionnement du capteur [°] **H360/V120**
- Type de capteur **3xPIR**


info@elektriko.pl

- Puissance maximale [VA] **2000**
- Durée maximale de fonctionnement [min] **30**
- Durée minimale de fonctionnement [s] **10**
- Portée du capteur [m] **max 10**
- Temps de fonctionnement du capteur [seconde-minute] **10-30**
- Micro-espace entre les contacts du relais **5÷25**
- Réglage du niveau d'intensité lumineuse auquel le capteur détecte un mouvement [lx] **3-2000**
- Couleur **biały**
- Tension nominale [V] **220-240 AC**
- diplôme de propriété intellectuelle **20**
- Balance **142g**
- Lieu d'application **wewnątrz**
- Carton collectif **50**
- Classe de protection contre les chocs électriques **II**
- Fréquence nominale [Hz] **50/60**
- Emplacement d'installation **do nadbudowania na ścianie, do nadbudowania na suficie**
- Hauteur [mm] **60**
- Largeur [mm] **102**
- Longueur [mm] **102**
- Matériel **tworzywo sztuczne**
- Possibilité d'installation sur des surfaces normalement inflammables **tak**
- Angle de fonctionnement du capteur [°] **H360/V120**
- Type de capteur **3xPIR**
- Puissance maximale [VA] **2000**
- Durée maximale de fonctionnement [min] **30**
- Durée minimale de fonctionnement [s] **10**
- Portée du capteur [m] **max 10**
- Temps de fonctionnement du capteur [seconde-minute] **10-30**
- Micro-espace entre les contacts du relais **5÷25**
- Réglage du niveau d'intensité lumineuse auquel le capteur détecte un mouvement [lx] **3-2000**

SENTO est un capteur électronique de détection de mouvement. Sa particularité réside dans l'intégration de trois détecteurs infrarouges dans un seul capteur. Cela garantit une sensibilité inégalée et permet de détecter le moindre mouvement. En raison de ses caractéristiques uniques, SENTO est qualifié de capteur de présence.


info@elektriko.pl

info@elektriko.pl

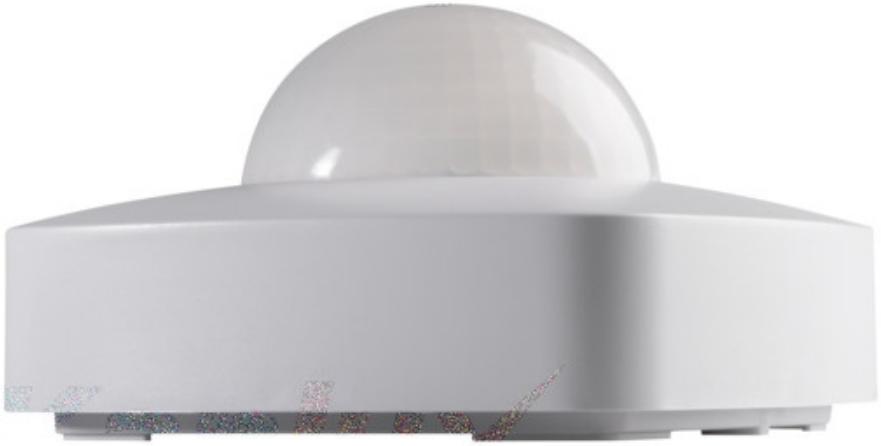


info@elektriko.pl

info@elektriko.pl

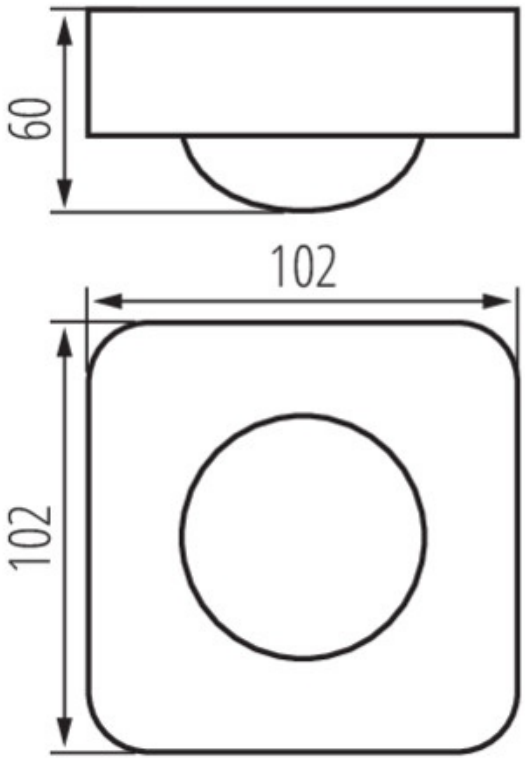



info@elektriko.pl