Luminaire linéaire Meba 4led 2x120 Op Ps

Kod Electriquo: 97593 Kod Kanlux: 26964

Dane techniczne:

- Puissance maximale [W] **2 x max 36**
- Poignée **G13**
- Couleur **biały**
- Tension nominale [V] **220-240 AC**
- Source de lumière **T8 LED**
- diplôme de propriété intellectuelle **20**
- Matériau de l'abat-jour **PS**
- Matériau du boîtier **tworzywo sztuczne,stal**
- Balance **1200g**
- Lieu d'application **wewnątrz**
- Carton collectif **6**
- Classe de protection contre les chocs électriques **I**
- Fréquence nominale [Hz] **50/60**
- Emplacement d'installation **do nadbudowania na suficie**
- Distance minimale de l'objet éclairé **0,5m**
- Le luminaire est adapté aux sources lumineuses des classes énergétiques **A++,A+,A**

info@elektriko.pl

- Source lumineuse incluse **nie**
- Source lumineuse remplaçable **tak**
- Hauteur [mm] **65**
- Plage de température ambiante à laquelle le produit peut être exposé [°C] **5÷25**
- Largeur [mm] **153**
- Longueur [mm] **1250**
- Alimentation pour lampes fluorescentes LED T8 **jednostronne**
- Puissance maximale [W] **2 x max 36**
- Poignée **G13**
- Couleur **biały**
- Tension nominale [V] **220-240 AC**
- Source de lumière **T8 LED**
- diplôme de propriété intellectuelle **20**
- Matériau de l'abat-jour **PS**
- Matériau du boîtier **tworzywo sztuczne,stal**
- Balance **1200g**
- Lieu d'application **wewnątrz**
- Carton collectif **6**
- Classe de protection contre les chocs électriques **I**
- Fréquence nominale [Hz] **50/60**
- Emplacement d'installation **do nadbudowania na suficie**
- Distance minimale de l'objet éclairé **0,5m**
- Le luminaire est adapté aux sources lumineuses des classes énergétiques **A++,A+,A**
- Source lumineuse incluse **nie**
- Source lumineuse remplaçable **tak**
- Hauteur [mm] **65**
- Plage de température ambiante à laquelle le produit peut être exposé [°C] **5÷25**
- Largeur [mm] **153**
- Longueur [mm] **1250**
- Alimentation pour lampes fluorescentes LED T8 **jednostronne**

Mintaka 4LED est une version LED du luminaire linéaire MEBA. Les tubes LED T8 utilisés garantissent un fonctionnement plus économique et plus durable, ce qui se traduit par un confort d'utilisation optimal dans les salons de beauté, les salons de coiffure et les bureaux.

info@elektriko.pl

info@elektriko.pl

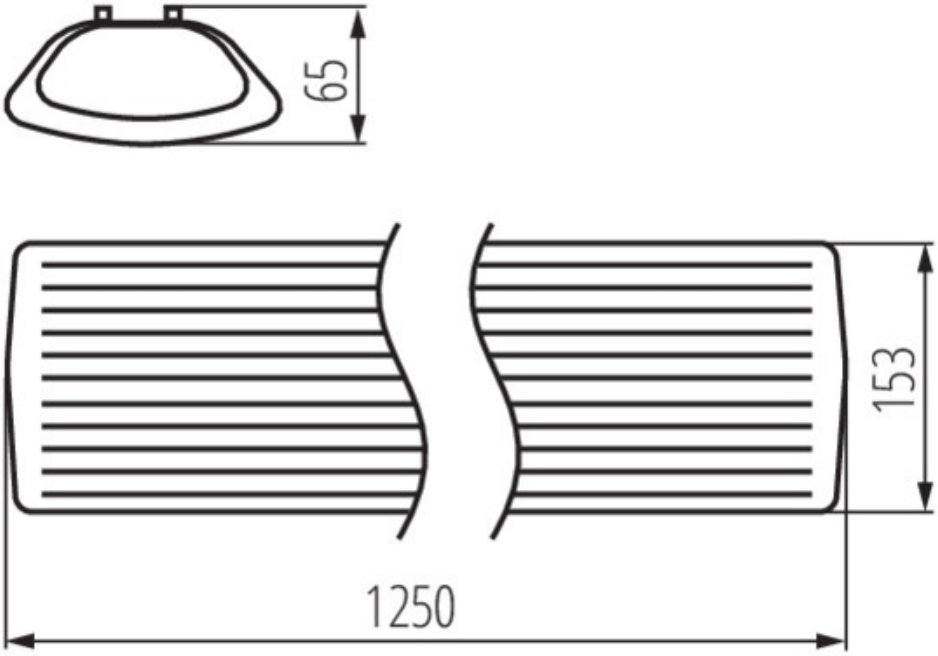

info@elektriko.pl