Luminaire à LED Carsa V2led 12w-nw-sn

Kod Electriquo: 97630 Kod Kanlux: 27210

Dane techniczne:

- Flux lumineux [lm] **720**
- Puissance maximale [W] **12**
- Température de couleur [K] **4000**
- Couleur claire **biała**
- Couleur **nikiel satynowy**
- Tension nominale [V] **220-240 AC**
- diplôme de propriété intellectuelle **20**
- Matériau de l'abat-jour **tworzywo sztuczne**
- Matériau du boîtier **stop aluminium**
- Balance **360g**
- Lieu d'application **wewnątrz**
- Carton collectif **30**
- Classe de protection contre les chocs électriques **II**
- Fréquence nominale [Hz] **50/60**
- Emplacement d'installation **do nadbudowania na suficie**
- Distance minimale de l'objet éclairé **0,5m**

info@elektriko.pl

- Source lumineuse remplaçable **nie**
- Durabilité [h] **15000**
- Diamètre [mm] **170**
- Hauteur [mm] **35**
- Source lumineuse LED intégrée **720**
- Angle du faisceau [°] **110**
- Nombre de cycles marche/arrêt **≥20000**
- Indice de rendu des couleurs Ra **≥80**
- Type de diode **LED SMD**
- Possibilité de coopération avec un variateur **nie**
- Plage de température ambiante à laquelle le produit peut être exposé [°C] **5÷25**
- Longueur du câble [m] **0.05**
- Efficacité lumineuse de la lampe [lm/W] **60**
- Flux lumineux [lm] **720**
- Puissance maximale [W] **12**
- Température de couleur [K] **4000**
- Couleur claire **biała**
- Couleur **nikiel satynowy**
- Tension nominale [V] **220-240 AC**
- diplôme de propriété intellectuelle **20**
- Matériau de l'abat-jour **tworzywo sztuczne**
- Matériau du boîtier **stop aluminium**
- Balance **360g**
- Lieu d'application **wewnątrz**
- Carton collectif **30**
- Classe de protection contre les chocs électriques **II**
- Fréquence nominale [Hz] **50/60**
- Emplacement d'installation **do nadbudowania na suficie**
- Distance minimale de l'objet éclairé **0,5m**
- Source lumineuse remplaçable **nie**
- Durabilité [h] **15000**
- Diamètre [mm] **170**
- Hauteur [mm] **35**
- Source lumineuse LED intégrée **720**
- Angle du faisceau [°] **110**
- Nombre de cycles marche/arrêt **≥20000**
- Indice de rendu des couleurs Ra **≥80**
- Type de diode **LED SMD**
- Possibilité de coopération avec un variateur **nie**
- Plage de température ambiante à laquelle le produit peut être exposé [°C] **5÷25**
- Longueur du câble [m] **0.05**
- Efficacité lumineuse de la lampe [lm/W] **60**

Caras V2 LED est un luminaire de surface rond qui allie harmonieusement la technologie LED à un design moderne et élégant. Il se distingue par sa haute efficacité énergétique et ses excellents paramètres d'éclairage. Caras V2 LED est idéal pour l'éclairage des intérieurs résidentiels et des bureaux.

info@elektriko.pl

info@elektriko.pl

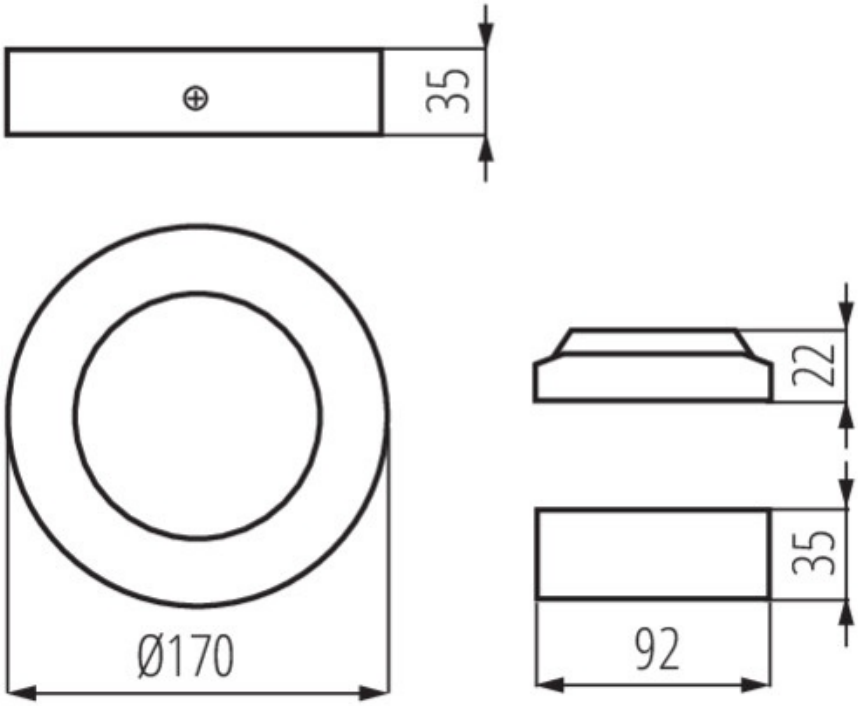

info@elektriko.pl