# Anneau décoratif / Composant de cadre Spag SB/h

Kod Electriquo: 97693 Kod Kanlux: 27322

**Dane techniczne:**

- Puissance maximale [W] **max 35**
- Poignée **Gx5,3/GU10**
- Couleur **czarny** / **złoty**
- Tension nominale [V] **12 AC; 12 DC; 220-240 AC**
- Source de lumière **MR16/PAR16**
- diplôme de propriété intellectuelle **20**
- Matériau du boîtier **stop aluminium**
- Balance **74g**
- Lieu d'application **wewnątrz**
- Carton collectif **100**
- Classe de protection contre les chocs électriques **II/III**
- Emplacement d'installation **do wbudowania w sufit**
- Distance minimale de l'objet éclairé **0,5m**
- Source lumineuse incluse **nie**


info@elektriko.pl

- Source lumineuse remplaçable **tak**
- Diamètre [mm] **68**
- Hauteur [mm] **55**
- Plage de température ambiante à laquelle le produit peut être exposé [°C] **5÷25**
- Réglage de l'angle du luminaire **brak**
- Taille du trou de montage [mm] **Ø61-62**
- Bague décorative sans cadre en céramique **czarny** / **złoty**
- Puissance maximale [W] **max 35**
- Poignée **Gx5,3**/**GU10**
- Couleur **czarny** / **złoty**
- Tension nominale [V] **12 AC; 12 DC; 220-240 AC**
- Source de lumière **MR16**/**PAR16**
- diplôme de propriété intellectuelle **20**
- Matériau du boîtier **stop aluminium**
- Balance **74g**
- Lieu d'application **wewnątrz**
- Carton collectif **100**
- Classe de protection contre les chocs électriques **II**/**III**
- Emplacement d'installation **do wbudowania w sufit**
- Distance minimale de l'objet éclairé **0,5m**
- Source lumineuse incluse **nie**
- Source lumineuse remplaçable **tak**
- Diamètre [mm] **68**
- Hauteur [mm] **55**
- Plage de température ambiante à laquelle le produit peut être exposé [°C] **5÷25**
- Réglage de l'angle du luminaire **brak**
- Taille du trou de montage [mm] **Ø61-62**
- Bague décorative sans cadre en céramique **czarny** / **złoty**

Les SPAG sont d'élégants anneaux décoratifs. L'association de l'or et du noir ou du blanc classique leur confère un charme subtil. Grâce à leurs différentes formes, les luminaires SPAG permettent de créer des arrangements lumineux uniques et raffinés dans nos salons, restaurants élégants et appartements d'hôtel.


info@elektriko.pl

info@elektriko.pl

info@elektriko.pl

info@elektriko.pl

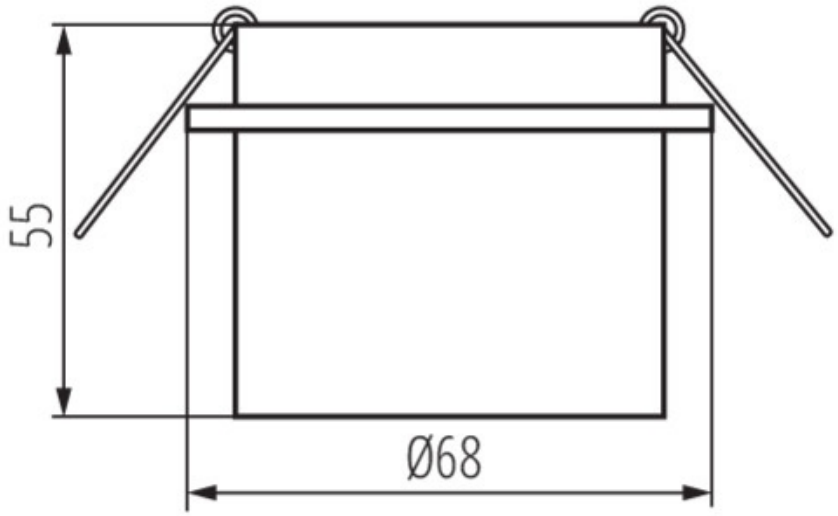



info@elektriko.pl