Luminaire LED avec détecteur de mouvement Apus Led Pir Ww

Kod Electriquo: 97705 Kod Kanlux: 27370

Dane techniczne:

- Flux lumineux [lm] **13**
- Puissance maximale [W] **0.8**
- Température de couleur [K] **3000**
- Couleur claire **ciepłobiała**
- Couleur **stal nierdzewna**
- Tension nominale [V] **12 DC**
- diplôme de propriété intellectuelle **20**
- Matériau du boîtier **stal nierdzewna szlifowana,tworzywo sztuczne**
- Balance **84g**
- Lieu d'application **wewnątrz**
- Carton collectif **100**
- Classe de protection contre les chocs électriques **III**
- Emplacement d'installation **do wbudowania w ścianę**
- Distance minimale de l'objet éclairé **0,1m**

info@elektriko.pl

- Source lumineuse remplaçable **nie**
- Durabilité [h] **50000**
- Hauteur [mm] **75**
- Source lumineuse LED intégrée **13**
- Nombre de cycles marche/arrêt **≥20000**
- Indice de rendu des couleurs Ra **≥80**
- Type de diode **LED SMD**
- Possibilité de coopération avec un variateur **nie**
- Plage de température ambiante à laquelle le produit peut être exposé [°C] **5÷25**
- Longueur du câble [m] **0.18**
- Efficacité lumineuse de la lampe [lm/W] **16**
- Largeur [mm] **23**
- Longueur [mm] **75**
- Pour montage mural **60**
- Diamètre requis du boîtier de montage [Omm] **60**
- Angle de fonctionnement du capteur [°] **H90/V40**
- Type de capteur **PIR**
- Portée du capteur [m] **max 5**
- Temps de fonctionnement du capteur [seconde-minute] **60--**
- Détection de mouvement **tak**
- Flux lumineux [lm] **13**
- Puissance maximale [W] **0.8**
- Température de couleur [K] **3000**
- Couleur claire **ciepłobiała**
- Couleur **stal nierdzewna**
- Tension nominale [V] **12 DC**
- diplôme de propriété intellectuelle **20**
- Matériau du boîtier **stal nierdzewna szlifowana,tworzywo sztuczne**
- Balance **84g**
- Lieu d'application **wewnątrz**
- Carton collectif **100**
- Classe de protection contre les chocs électriques **III**
- Emplacement d'installation **do wbudowania w ścianę**
- Distance minimale de l'objet éclairé **0,1m**

- Source lumineuse remplaçable **nie**
- Durabilité [h] **50000**
- Hauteur [mm] **75**
- Source lumineuse LED intégrée **13**
- Nombre de cycles marche/arrêt **≥20000**
- Indice de rendu des couleurs Ra **≥80**
- Type de diode **LED SMD**
- Possibilité de coopération avec un variateur **nie**
- Plage de température ambiante à laquelle le produit peut être exposé [°C] **5÷25**
- Longueur du câble [m] **0.18**
- Efficacité lumineuse de la lampe [lm/W] **16**
- Largeur [mm] **23**
- Longueur [mm] **75**
- Pour montage mural **60**
- Diamètre requis du boîtier de montage [Omm] **60**
- Angle de fonctionnement du capteur [°] **H90/V40**
- Type de capteur **PIR**
- Portée du capteur [m] **max 5**
- Temps de fonctionnement du capteur [seconde-minute] **60--**
- Détection de mouvement **tak**

APUS allie un design moderne à un effet lumineux attrayant. Idéal pour éclairer escaliers et couloirs ou pour sublimer

info@elektriko.pl

une pièce, il offre une lumière uniforme grâce à son design unique. La version AC est équipée d'une alimentation 230 V, intégrée au boîtier, et la version PIR d'un détecteur de mouvement. Ce dernier détecte les mouvements et allume l'éclairage quelle que soit l'intensité lumineuse ambiante.

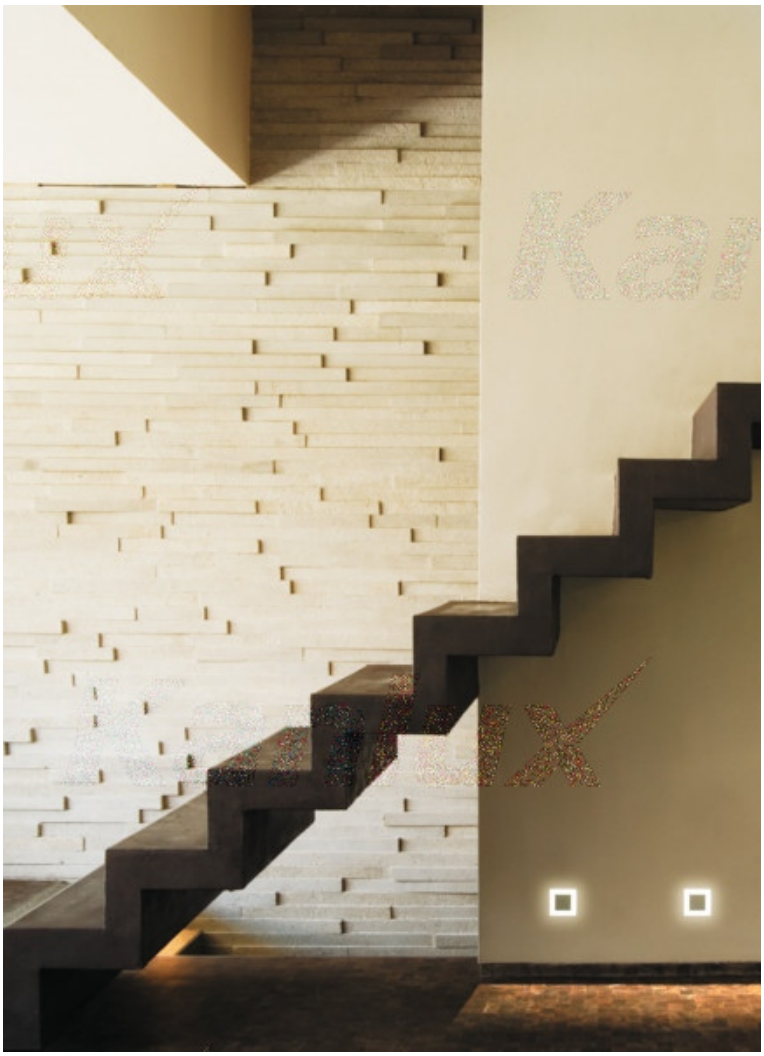

info@elektriko.pl

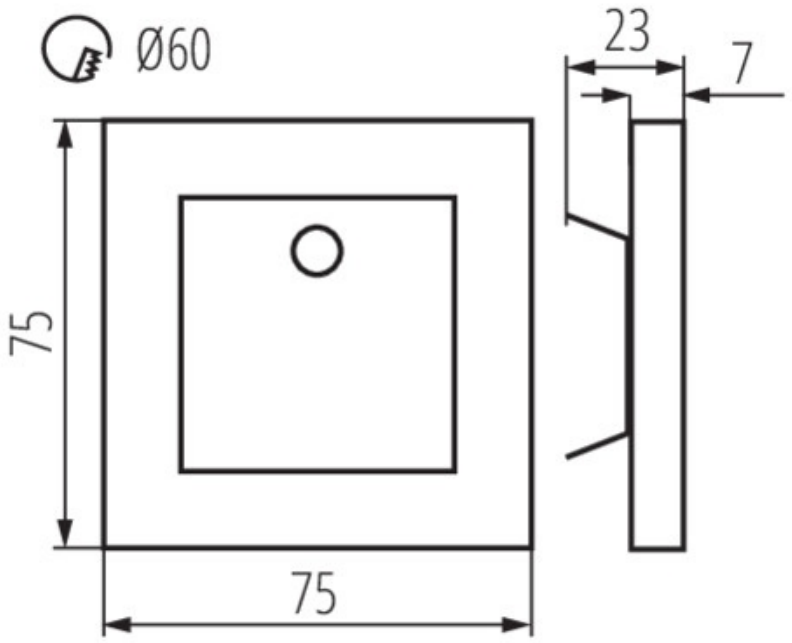

info@elektriko.pl